د افغانستان اسلامي امارت

د چارو اداري لوی ریاست

امارت اسلامی افغانستان

شرطنامه تدارک امور ساختمانی کوچک

ریاست عمومی اداره امور ا.ا.ا

پروژه حفر سه حلقه چاه عمیق در ساحات تالار لویه جرگه، انستیتوت خدمات ملکی و تپه کلوله پشته (سه لات)

روش تدارکات: داوطلبی باز داخلی

شماره داوطلبی: AOP/W/004/1404/NCB

تعداد بخش ها (*LOTS*): **(۳) لات**

بودجه: عادی، کود (۲۲) سال مالی ۱۴۰۴

نوع قرارداد: استصناع

آدرس اداره: ریاست عمومی اداره امور ا.ا.ا، پشتونستان وات

تاریخ صدور: سنبله ۱۴۰۴

نوت: در صورت مغایرت مندرجات این شرطنامه با مواد قانون نافذ عقود، به احکام قانون عقود استناد می گردد.

قسمت اول: صفحه معلومات داوطلبی

الف. عمومیات	
ماده ۱ نام و شماره بخش ها	**نام و شماره بخش های این داوطلبی:** **پروژه حفر سه حلقه چاه عمیق در ساحات تالار لویه جرگه، انستیتوت خدمات ملکی و تپه کلوله پشته.** **لات اول: حفر چاه عمیق و چاه جذبی آبهای باران در محوطه تالار لویه جرگه** **لات دوم: حفر چاه عمیق و چاه جذبی آبهای باران در محوطه مدیریت عمومی انستیتوت خدمات ملکی** **لات سوم: حفر چاه عمیق ۲۵۰ متر در محوطه تپه کلوله پشته** شماره داوطلبی: AOP/W/004/1404/NCB
ماده ۲ تکمیل امور ساختمانی	تاریخ تکمیلی امور ساختمان: **لات اول (۱): ۳ ماه تقویمی میباشد.** (میعاد متذکره بعد از عقد قرارداد، صدور مکتوب رسمی آغاز کار و به دسترس قراردادن ساحه کار به قراردادی آغاز میگردد.) **لات دوم (۲): ۳ ماه تقویمی میباشد.** (میعاد متذکره بعد از عقد قرارداد، صدور مکتوب رسمی آغاز کار و به دسترس قراردادن ساحه کار به قراردادی آغاز میگردد.) **لات سوم (۳): ۳ ماه تقویمی میباشد.** (میعاد متذکره بعد از عقد قرارداد، صدور مکتوب رسمی آغاز کار و به دسترس قراردادن ساحه کار به قراردادی آغاز میگردد.)
ماده ۳ داوطلب شرکت مشترک (JV)	در صورت که داوطلب شرکت مشترک(JV) دو یا بیشتر شرکتها باشد، داوطلب مشترک مکلف به رعایت موارد آتی می باشد: 1- آفر بمنظور الزامیت قانونی آن توسط تمام شرکا مهر و امضا شده باشد؛ 2- تمامی شرکا بصورت مشترک مسؤل تطبیق قرارداد مطابق شرایط آن می باشند؛ 3- یکی از شرکا منحیث شریک اصلی معرفی گردیده و مسؤل قبول مسؤلیت ها و پذیرش رهنمود ها به نمایندگی از سایر شرکا می باشد؛ 4- اجرای قرارداد بشمول پرداخت با شریک اصلی صورت میگیرد 5- نقل موافقتنامه شرکت مشترک که توسط شرکا امضا گردیده است 6- هر شریک باید حد اقل (25) فیصد و شریک اصلی حد اقل (40) فیصد معیار های اهلیت را تکمیل نماید. عدم تکمیل شرط بالا منجر به رد آفر شرکت مشترک می گردد. مجموع ارقام اهلیت شرکا 100 فیصد معیار اهلیت را تکمیل نماید.

ماده ۴ حجم معلامات داوطلب	**حد اقل لازم حجم معاملات (۲) سال داوطلب در خلال (۵) سال اخیر: قابل تطبیق نیست** **نوت: طبق متحد المال شماره NPA/PPD/C22/1397 مورخ 1397/12/5 اداره محترم تدارکات ملی، تصدی ها و شرکت های دولتی از ارائه اسناد توانمندی مالی و حجم معاملات معاف می باشد.**
ماده ۵ تجربه مشابه داوطلب	**حد اقل تجربه مشابه منحیث قراردادی اصلی در امورساختمانی با اندازه، ماهیت و پیچیدگی معادل در خلال (10) سال اخیر: قابل تطبیق نیست**
ماده ۶ تجهیزات لازم برای امور ساختمانی	تجهیزات ضروری که توسط داوطلب تهیه میگردد:

لات اول: حفر چاه عمیق و چاه جذبی آبهای باران در محوطه تالار لویه جرگه

شماره	نام ماشینری	واحد	تعداد مورد ضرورت
۱	دستگاه حفاری چاه عمیق منتاژ شده بالای موتر باربری نوع روتری به قطر 16inch با ملحقات آن	پایه	۱
۲	موتر تانکر آب دارای ظرفیت ۸۰۰۰ لیتر	عراده	۱
۳	موتر کرن ۵ تن	عراده	۱
۴	ماشین کمپریسور هوا ۱۶ بار	عراده	۱
۵	وسایل کاری آبرسانی معه بکس لوازم آبرسانی	سیت	۱
۶	ویبراتور کانکریت	پایه	۲
۷	مکسر کانکریتی دستی	پایه	۱
۸	وسایل کاری برق معه بکس لوازم برقی	سیت	۱
۹	ماشین تپک کاری دستی	پایه	۱

لات دوم: حفر چاه عمیق و چاه جذبی آبهای باران در محوطه مدیریت عمومی انستیتوت خدمات ملکی			
شماره	نام ماشینری	واحد	تعداد
۱	دستگاه حفاری چاه عمیق منتاژ شده بالای موتر باربری نوع روتری به قطر 16inch با ملحقات آن	پایه	۱
۲	موتر تانکر آب دارای ظرفیت ۸۰۰۰ لیتر	عراده	۱
۳	موتر کرن ۵ تن	عراده	۱
۴	ماشین کمپریسور هوا ۱۶ بار	عراده	۱
۵	وسایل کاری آبرسانی معه بکس لوازم آبرسانی	سیت	۱
۶	ویبراتور کانکریت	پایه	۲
۷	مکسر کانکریتی دستی	پایه	۱
۸	وسایل کاری برق معه بکس لوازم برقی	سیت	۱
۹	ماشین تپک کاری دستی	پایه	۱

لات سوم: حفر چاه عمیق ۲۵۰ متر در محوطه تپه کلوله پشته			
شماره	نام ماشینری	واحد	تعداد
۱	دستگاه حفاری چاه عمیق منتاژ شده بالای موتر باربری نوع روتری به قطر 16inch با ملحقات آن	پایه	۱
۲	موتر تانکر آب دارای ظرفیت ۸۰۰۰ لیتر	عراده	۱
۳	موتر کرن ۵ تن	عراده	۱
۴	ماشین کمپریسور هوا ۱۶ بار	عراده	۱
۵	وسایل کاری آبرسانی معه بکس لوازم آبرسانی	سیت	۱
۶	ویبراتور کانکریت	پایه	۲
۷	مکسر کانکریتی دستی	پایه	۱
۸	وسایل کاری برق معه بکس لوازم برقی	سیت	۱
۹	ماشین تپک کاری دستی	پایه	۱

کارمندان کلیدی:

لات اول: حفر چاه عمیق و چاه جذبی آبهای باران در محوطه تالار لویه جرگه				
شماره	بست	درجه تحصیل	سوابق کاری	تعداد
۱	مدیر پروژه	حد اقل لیسانس انجنیری سیول	حد اقل ۵ سال	۱
۲	کاریگر فنی		حد اقل ۳ سال	۱۰
۳	مدیر اداری و مالی	حداقل لیسانس	حد اقل ۳ سال	۱
۴	کاریگر عادی			۱۴

لات دوم: حفر چاه عمیق و چاه جذبی آبهای باران در محوطه مدیریت عمومی انستیتوت خدمات ملکی				
شماره	بست	درجه تحصیل	سوابق کاری	تعداد
۱	مدیر پروژه	حد اقل لیسانس انجنیری سیول	حد اقل ۵ سال	۱
۲	کاریگر فنی		حد اقل ۳ سال	۱۰
۳	مدیر اداری و مالی	حداقل لیسانس	حد اقل ۳ سال	۱

۴	کاریگر عادی			۱۴

لات سوم: حفر چاه عمیق ۲۵۰ متر در محوطه تپه کلوله پشته				
شماره	بست	درجه تحصیل	سوابق کاری	تعداد
۱	مدیر پروژه	حد اقل لیسانس انجنیری سیول	حد اقل ۵ سال	۱
۲	کاریگر فنی		حد اقل ۳ سال	۱۰
۳	مدیر اداری و مالی	حداقل لیسانس	حد اقل ۳ سال	۱
۴	کاریگر عادی			۱۴

داوطلبان مکلف اند که تمام اسناد، خلص سوانح و کاپی اسناد تحصیلی کارمندان کلیدی پروژه را ضم آفر خویش ارایه نمایند.

ماده ۷ توانائی مالی داوطلب

توانائی مالی: مبلغ حد اقل دارائی های سیال (نقدی) یا انواع اعتبارات (قرضه)، خالص سایر تعهدات داوطلب:

لات اول: ۶۵۰،۰۰۰ (ششصدو پنجاه هزار افغانی)

لات دوم: ۷۵۰،۰۰۰ (هفتصدو پنجاه هزار افغانی)

لات اول: ۴۵۰،۰۰۰ (چهار صدو پنجاه هزار افغانی)

1. **داوطلب باید با ارایه صورت حساب بانکی (استیتمنت بانکی) و یا سند خط اعتباری (Line of Credit)، اسناد قابل معامله بهادار و سایر اسناد و مدارک که بنام وی (شرکت) بوده و حداقل مبلغ فوق الذکر را تکمیل نماید؛ توانمندی مالی خویش را به اثبات برساند.**
2. **اسناد بانکی شامل (صورت حساب بانکی یا اعتبار نامه های بانکی) خویش را از تاریخ نشر اعلان تدارکات الی ختم میعاد تسلیمی آفر انضمام آفر ارائه نمایند.**
3. **فورمه معیاری خط اعتباری (لاین آف کریدیت) نظر به مکتوب شماره ۴۲۴۹ مؤرخ ۱۳۹۵/۷/۲۸ د افغانستان بانک قابل تطبیق و پذیرش میباشد.**

نوت: طبق متحد المال شماره NPA/PPD/C22/1397 مورخ 1397/12/5 اداره تدارکات ملی، تصدی ها و شرکت های دولتی از ارائه اسناد توانمندی مالی و حجم معاملات معاف می باشند.

در صورتیکه یک داوطلب برای بیشتر از یک لات آفر ارایه مینماید، باید دارایی های سیال به ارزش مبلغ مجموعی لات های که اشتراک میکند، ارایه نماید.

ماده ۸ دریافت و توضیح شرطنامه

جهت دریافت شرطنامه و توضیح در مورد آن، به آدرس و معلومات ارتباطی ذیل مراجعه گردد:

https://aop.gov.af/dr/access_to_information/administrative

https://tenders.ageops.af/prs/bid-opportunities-notices

	در صورت عدم دانلود از لینک متذکره، داوطلب میتواند شرطنامه را از آدرس ذیل بدست آورد: آمریت تدارکات امور ساختمانی و خدمات مشورتی، ریاست تدارکات ریاست عمومی اداره امور ا.ا.ا محوطه اسبق وزارت معدن، تعمیر ریاست تدارکات ایمیل آدرس: ibrarkhanjbl@gmail.com کاپی به: zarif.sahak22@gmail.com شماره تماس: ۰۲۰۲۱۴۳۷۸۳ نوت: داوطلبان می توانند ۶ روز تقویمی قبل از میعاد معینه تسلیمی افرها، توضیحات خویش را طورکتبی تقاضا نمایند. **نوت۲:** طبق اطلاعیه شماره (۲۵۲۴۲) مؤرخ ۱۴۴۵/۱۲/۲۹ ریاست محترم تدارکات ملی، تمام داوطلبانی که خواهان اشتراک در مراحل تدارکات هذا میباشند؛ مکلف اند تا قبل از تسلیمی آفر، از طریق لینک ذیل: https//vendors.ageops.af در سیستم تدارکات الکترونیکی ایجاد حساب کاربری نموده و نمبر تشخیصیه تدارکاتی عرضه کننده (vPIN) را دریافت و رسید آنرا ضم آفر خویش نمایند.
ماده ۹ جلسه قبل از داوطلبی و بازدید از ساحه	**جلسه قبل از داوطلبی :** **آدرس: صالون جلسات آفر گشایی ریاست تدارکات، ریاست عمومی اداره امور ا.ا.ا.** **منزل و شماره اطاق: منزل اول ریاست تدارکات** **شهر: کابل، افغانستان** **تاریخ: 12 / 06 / 1404** **زمان: ساعت 10:00 قبل از ظهر** نوت: در صورتیکه تاریخ معین شده جلسه قبل از داوطلبی به روز رخصتی برابر شود، جلسه قبل از داوطلبی به روز بعدی کاری در همان ساعت مشخص شده انجام می شود.
ماده ۱۰ اسناد شامل آفر	**داوطلب باید همراه با آفرخویش اسناد اضافی ذیل را ارائه نماید:** • **– فورم آفر داوطلبی، ۲– فورمه معلومات اهلیت داوطلبان، ۳– فورم اظهار معلومات مالکیت ذینفع ۴– بل احجام کاری قیمت گذاری شده، ۴- تمام اوراق شرطنامه و اسناد اضافی (بصورت درست و مکمل خانه پری، مهر و توسط نماینده با صلاحیت داوطلب امضا گردیده باشد).** • **سند تصفیه حساب مالیاتی آخرین دور صورت گرفته قبل از آفر گشایی. داوطلب مکلف است؛ اسناد تصفیه حسابات مالیاتی آخرین دوره قبل از آفر گشایی(صادره وزارت محترم مالیه) را ضم آفر خویش ارایه نماید. هرگاه تصفیه حسابات مالیاتی داوطلب درجریان باشد وی میتواند سند مبین تحت دوران بودن تصفیه حسابات مالیاتی (صادره وزارت محترم مالیه) را ارایه نماید** • **ارایه پلان کاری با در نظر داشت میعاد تخمینی پروژه.**

	• **جواز فعالیت معتبر.** • **درصورت اشتراک نماینده، صلاحیت نامه ضروری میباشد.** داوطلب (رئیس، معاون یا نماینده باصلاحیت آن) مکلف است، لست متذکره را طور کامل خانه پری و پس از مهر و امضاء، ضم آفر خویش ارائه نماید.
ماده ۱۱ منبع نرخ تبادله اسعار	منبع نرخ تبادله اسعار د **افغانستان بانک** می باشد و تاریخ نرخ تبادله مطابق به روز آفرگشایی قابل اعتبار می باشد.
ماده ۱۲ میعاد اعتبار آفر	میعاد اعتبار **آفر 90 نود روز** می باشد.
ماده ۱۳ تعداد آفرها	داوطلبان باید به تعداد یک (۱) آفر اصلی ارائه نماید. آفر های بدیل و الکترونیکی قابل قبول نمیباشد.
ماده ۱۴ تسلیمی، مهر و علامت گذاری آفر	**پاکت شرطنامه حاوی هشدار اینکه قبل از تاریخ 18/ 06 / 1404 ساعت 10:00 قبل از ظهر به وقت کابل باز نگردد.** همچنان پاکت های داخلی و بیرونی باید حاوی علایم تشخیصیه اضافی ذیل باشند: • نام و آدرس داوطلب در آن درج باشد. • عنوانی اداره تدارکاتی در مطابقت با مندرجات شرطنامه باشد. • حاوی نام، نمبر تشخیصیه باشد. • در عدم مهر و علامت گذاری لازم آفر، اداره مسؤل تعویض/ مفقود شدن محتویات و بازگشایی قبل از وقت آن نحواهد بود.
ماده ۱۵ بازگشایی آفرها	**ضرب الاجل برای تسلیمی و بازگشایی آفرها در محل ذیل صورت میگیرد:** **آدرس: صالون جلسات آفر گشایی ریاست تدارکات، ریاست عمومی اداره امور ا.ا.ا.** **منزل و شماره اطاق: منزل اول ریاست تدارکات** **شهر: کابل، افغانستان** **تاریخ: 18 / 06/ 1404** **زمان: ساعت 10:00 قبل از ظهر** درصورتیکه تاریخ معین شده برای تسلیمی افرها به روز رخصتی تصادف نماید افرها در روز بعدی کاری درهمان ساعت قبلی تعین شده تسلیم وبازگشایی خواهد شد. آفرهای ناوقت رسیده و انترنتی قابل پذیرش نمی باشد. **نوت: از تمام داوطلبان تقاضا میگردد تا حداقل یک ساعت قبل از میعاد ضرب الاجل برای تسلیمی و باز گشایی آفرها به ریاست تدارکات اداره امور ا.ا.ا واقع محوطه اسبق وزارت معدن تشریف بیاورند و اسناد از قبیل آفر با ضمایم آن، تذکره اصلی، جواز و صلاحیت نامه معه عکس را**

	با خود جهت ورود به محوطه یاد شده داشته باشند.

قسمت دوم: فورمه ها

فورمه های داوطلبی

شماره فورمه	عنوان فورمه
فورمه امور ساختمانی کوچک/01	فورمه تسلیمی آفر
فورمه امور ساختمانی کوچک /02	فورمه معلومات اهلیت داوطلب
فورمه امور ساختمانی /04	فورمه اظهار معلومات مالکیت ذینفع

فورمه تسلیمی آفر

فورمه امور ساختمانی کوچک/01

عنوان: پروژه حفر سه حلقه چاه عمیق در ساحات تالار لویه جرگه، انستیتوت خدمات ملکی و تپه کلوله پشته (سه لات).

شماره داوطلبی: AOP/W /004/1404/NCB

قیمت مجموعی آفر ما به استثنای هرگونه تخفیفات پیشنهاد شده در ذیل عبارت است از: می باشد.

1. **تخفیفات پیشنهاد شده: درصورتیکه آفر ما قبول شود، تخفیفات ذیل قابل اجرا خواهد بود:**
   (1) **قیمت مجموعی تخفیفات به حروف:.....**
   (2) **قیمت مجموعی تخفیفات به ارقام:.....**

آفر ما برای میعاد مشخص در صفحه معلومات داوطلبی، سر از تاریخ ضرب الاجل تسلیمی آفرها اعتبار داشته و در هر زمان قبل از ختم تاریخ اعتبار آن بالای ما الزامی و قابل قبول بوده میتواند؛

نام :

وظیفه:

امضاء:

تاریخ:

فورمه معلومات اهلیت داوطلب

فورمه امور ساختمانی کوچک/02

1. داوطلب یا داوطلب مشترک (JV)

1.1 حالت حقوقی داوطلب:

محل ثبت:

آدرس تجارتی:

صلاحیت نامه امضا کننده آفر:

1.2 حجم معاملات ساختمانی اجرا شده در جریان سال گذشته، به مبلغ . می باشد.

1.3 تعداد قرارداد امور ساختمانی با ماهیت و مبلغ مشابه اجرا شده منحیث قراردادی اصلی در جریان *سال گذشته:* می باشد.

نام پروژه و کشور	نام طرف قرارداد و شخص ارتباطی	نوعیت امور ساختمان تکمیل شده و سال تکمیل آن	ارزش مجموعی قرارداد

1.4 تجهیزات عمده پشنهاد شده داوطلب جهت انجام کار امور ساختمان *می باشد.*

نام تجهیزات	تشریح تجهیزات بشمول (تاریخ ساخت و مدت کارایی)	حالت تجهیزات (جدید، خوب، کهنه، و تعداد قابل دسترس)	ملکیت، کرایه، و یا خرید با ذکر طرف های مقابل کرایه و خرید

1.5 اهلیت و تجارب کارمندان کلیدی جهت اداره و اجرای قرارداد *{ می باشد.*

وظیفه	نام	تعداد سالهای تجربه کاری (عمومی)	سالهای تجربه کاری در این وظیفه

1.6 گزارش تفتیش ( ) سال گذشته، بیلانس شیت و بیانیه مفاد و ضرر تائید شده توسط مفتش مستقل.

1.7 شواهد دسترسی به منابع مالی جهت تکمیل نمودن معیار اهلیت: دارائی سیال (نقدی)، دسترسی به انواع اعتبارات (قرضه) و سایر اسناد منابع مالی { } می باشد. داوطلب مکلف است لست تعهدات مالی برای سایر قرارداد ها و آفر های ارائه شده را نیز ارائه نماید.

1.8 بمنظور تثبیت صحت و سقم مدارک منابع مالی، به بانک های ذیل تماس گرفته می شود:

{ }

1.9 پروگرام، روش کار، و تقسیم اوقات کار پیشنهاد شده: { }

توضیحات، نقشه ها، و چارت ها مورد نیاز جهت تکمیل نمودن معیار شرطنامه: { }

2. شرکت مشترک (JV)

2.1 معلومات مندرج فهرست 1.1 الی 1.10 فوق برای هر شریک شرکت مشترک ارائه گردد.

2.2 معلومات مندرج 1.11 برای شرکت مشترک ارائه گردد.

2.3 صلاحیت نامه که صلاحیت امضای آفر از جانب شرکت مشترک را ارائه میدارد، ضمیمه گردد.

2.4 موافقتنامه شرکای شرکت مشترک که بالای تمام شرکا الزامیت قانونی داشته باشد و نشان دهنده موارد ذیل باشد ضمیمه گردد:

(1) تمام شرکا بصورت مشترک و انفرادی در اجرای این قرارداد در مطابقت به شرایط قرارداد، مسؤل می باشند.

(2) یکی از شرکا منحیث شریک اصلی نامیده شده و مسؤل قبول مسؤلیت ها و پذیرش رهنمود ها به نمایندگی از سایر شرکا می باشد؛

(3) تطبیق تمام قرارداد بشمول پرداخت ها به شریک اصلی صورت میگیرد.

نام :

وظیفه:

امضاء:

تاریخ:

فورمه امور ساختمانی /04

فورمه اظهار معلومات مالکیت ذینفع

الف) هدایات:			
1- این فورم جهت جمع‌آوری معلومات مالکیت ذینفع داوطلب ترتیب گردیده است. 2- داوطلب (رئیس یا معاون آن) مکلف است این فورم را طور کامل خانه پری و پس از مهر و امضاء، ضم آفر خویش ارائه نماید. 3- در صورتی که داوطلب به صورت مشترک (JV و یا کنسرسیوم در پروسه اشتراک نماید، هر یک از شرکا و یا اعضاء باید این فورم را به صورت جداگانه خانه‌پری نمایند). 4- قراردادی فرعی مکلف به خانه پری این فورم می باشد. 5- در صورت مطالبه اداره، داوطلب برنده مکلف به ارائه معلومات اضافی یا توضیحات پیرامون مالکین ذینفع می باشد. 6- طبق این فورم، مالکیت ذینفع؛ شخص حقیقی یا حکمی است که مالک واقعی وجوه یا دارائی بوده یا بالای وجوه و دارائی ها طور مستقیم و غیرمستقیم کنترول و تسلط داشته باشد بشمول اما نه محدود به؛ مالک اصلی یا نمایندهٔ قانونی آن، اعضای هیئت مدیره، رؤساء، مدیران ارشد، متولی و سایر اشخاص که طور مستقیم و غیر مستقیم، کلی یا جزئی در شخص حکمی کنترول و یا در تصامیم آن نقش داشته یا در نفع و ضرر آن شریک باشد. 7- فورم معلومات مالکین ذینفع قراردادی (داوطلب برنده) در ویب سایت ادارهٔ تدارکات ملی توأم با قرارداد نشر می گردد. 8- این فورم به مراجع ذیصلاح ارجاع می گردد.			
ب) هویت شرکت:			
نام شرکت	دری:		
	پشتو:		
	انگلیسی:		
شماره جواز فعالیت:		**مرجع صدور جواز فعالیت:**	
تاریخ صدور جواز فعالیت:		**تاریخ ختم میعاد اعتبار جواز فعالیت:**	
ماهیت شرکت:	تضامنی ☐ محدود المسئولیت ☐ سهامی ☐ متشبث انفرادی ☐ سایر: مشخص نمایید:		
ج) شهرت مسئولین شرکت: (رئیس، معاونین و هیئت مدیره)			

شماره	اسم	اسم پدر	تخلص یا نام خانوادگی	شماره تذکره	آدرس محل سکونت	شماره تماس	موقف وظیفوی در شرکت	دارای سهام شرکت (طور مستقیم یا غیرمستقیم) بلی / نخیر	مقدار و فیصدی سهام		دارای حق رأی در شرکت (مستقیم یا غیر مستقیم) بلی / نخیر	دارای حق تعیین هیئت مدیره یا کارکنان شرکت (مستقیم یا غیرمستقیم) بلی / نخیر
									مقدار	فیصدی		
1												
2												
3												

د) شهرت سهامداران:

شماره	اسم	اسم پدر	تخلص یا نام خانوادگی	شماره تذکره	آدرس محل سکونت	شماره تماس	موقف وظیفوی در شرکت (در صورتیکه قابل تطبیق باشد)	دارای سهام شرکت (طور مستقیم یا غیرمستقیم) بلی / نخیر	مقدار و فیصدی سهام		دارای حق رأی در شرکت (مستقیم یا غیر مستقیم) بلی / نخیر	دارای حق تعیین هیئت مدیره یا کارکنان شرکت (مستقیم یا غیرمستقیم) بلی / نخیر
									مقدار	فیصدی		
1												
2												

هـ) شهرت مالکین ذینفع:

شماره	اسم	اسم پدر	تخلص یا نام خانوادگی	شماره تذکره	آدرس محل سکونت	شماره تماس	نوعیت مالکیت ذینفع موقف وظیفوی در شرکت (در صورتیکه قابل تطبیق باشد)	دارای سهام شرکت (طور مستقیم یا غیرمستقیم - در صورتیکه قابل تطبیق باشد) بلی / نخیر	مقدار و فیصدی سهام		دارای حق رأی در شرکت (مستقیم یا غیر مستقیم) بلی / نخیر	دارای حق تعیین هیئت مدیره یا کارکنان شرکت (مستقیم یا غیرمستقیم) بلی / نخیر
									مقدار	فیصدی		
1												
2												
3												

ی) تعهد نامه:

اقرار میدارم که تمام معلومات مندرج این فورم کاملاً حقیقت بوده، صحت دارد. در صورت کتمان حقیقت، تناقض و یا عدم صحت معلومات درج شده، طبق احکام قوانین نافذه مسئول و جوابگو می باشم.

اسم:	**مهر و امضا:**
موقف:	**تاریخ:**

این فورم از جانب اداره تدارکات ملی ترتیب گردیده، در صورت لزوم قابل تعدیل می باشد.

قسمت سوم شرایط خاص قرارداد

الف: مسایل عمومی	
ماده ۱ میعاد رفع نواقص	**میعاد رفع نواقص برای هر لات پروژه (۱۲) ماه تقویمی بعد از تکمیل پروژه میباشد.**
ماده ۲ میعاد تکمیل	**تاریخ تخمینی تکمیل برای تمام کار امور ساختمانی (۳) ماه تقویمی برای هر لات میباشد.** (میعاد متذکره بعد از عقد قرارداد، صدور مکتوب رسمی آغاز کار و به دسترس قراردادن ساحه کار به قراردادی آغاز میگردد.)
ماده ۳ مدیر پروژه	مدیر پروژه: بعد از امضای قرارداد توسط ریاست تعمیرات، حفظ و مراقبت تعیین میگردد.
ماده ۴ ساحه کار	ساحه کار امور ساختمانی: **لات اول:** داخل محوطه تالار لویه جرگه، کابل **لات دوم:** داخل محوطه انستیتوت خدمات ملکی، کابل **لات سوم:** داخل محوطه تپه کلوله پشته، کابل
ماده ۵ تاریخ آغاز کار	تاریخ آغاز کار امور ساختمانی درج نامه آغاز کار می باشد.
ماده ۶ اسناد قرارداد	اسناد ذیل شامل قرارداد می باشند. 1- موافقتنامه؛ 2- شرایط خاص قرارداد؛ 3- شرایط عمومی قرارداد؛ 4- بل احجام کاری؛ 5- آفر قراردادی؛ 6- نقشه؛
ماده ۷ قانون نافذ	قانون نافذ بر این قرارداد **قوانین نافذه امارت اسلامی افغانستان** می باشد.

ماده ۸ کارمندان کلیدی	کارمندان کلیدی: قراردادی مکلف است کارمندان کلیدی مندرج **جدول کارمندان کلیدی**، یا کارمندان دیگری را که توسط مدیر پروژه تآئید گردیده، جهت انجام وظایف مندرج **جدول کارمندان کلیدی**، استخدام نماید. مدیر پروژه تعویض کارمندان کلیدی را تنها زمانی می پذیرد که شایستگی و توانایی آنها بطور قابل ملاحظه معادل یا بالاتر از کارمندان کلیدی مندرج **جدول کارمندان کلیدی** باشد. **نوت** : لست کارمندان کلیدی و تجهیزات در ماده ۵ قسمت اول ، **صفحه معلومات داو طلبی** درج میباشد.
ماده ۹ پرسش ها و توضیحات	مدیر پروژه به پرسش ها توضیحات ارائه می نماید
ماده ۱۰ تسلیمی ساحه کار	اداره باید ساحه کار را الی ۱۴ (چهارده) روز تقویمی بعد از صدور مکتوب آغاز کار بدسترس قراردادی دهد.
ماده ۱۱ پلان کاری	قراردادی پلان کاری امورساختمانی را در جریان ۳۰ روز از تاریخ دریافت نامه قبولی آفر جهت تآئید، ارائه مینماید.
	میعاد میان تجدید برنامه کاری امور ساختمان *۱۰ ده روز میباشد.*

ماده ۱۲ شرایط پرداخت ها	**پرداخت ها:** **1. پرداخت ها به اساس پیشرفت فزیکی کار شامل سه مرحله طور ذیل به واحد پولی افغانی صورت میگیرد:** • **مرحله اول: کار فزیکی پروژه بیشتر از ۴۰ فیصد انجام شده باشد، ۴۰ فیصد پرداخت صورت میگیرد.** • **مرحله دوم: کار فزیکی پروژه بیشتر از ۸۰ فیصد انجام شده باشد، ۴۰ فیصد پرداخت صورت میگیرد.** • **مرحله سوم: آخرین تادیه ۲۰ فیصد بعد از درخواست شرکت و تائیدی مدیر پروژه بعد از انجام پروسه برآورد ثانی صورت میگیرد.** **در هر صورت پیشرفت فزیکی بیشتر از پیشرفت مالی در نظر گرفته میشود.** **2. برای انجام پرداخت ها اسناد ذیل لازم میباشد:** • **صورت حساب (انوایس) شرکت قراردادی** • **بل احجام کار از احجام انجام شده** • **اندازه گیری کار انجام شده** • **تصدیق مدیر پروژه از کار انجام شده** **3. طی مراحل پرداخت ها به قراردادی طی مدت (۳۰) روز تقویمی به تعقیب تصدیق صورت حساب ارایه شده، توسط اداره صورت میگیرد.**
ماده ۱۳ تعدیل قیم قرارداد	تعدیل قیم قرارداد: قابل تطبیق نمی باشد.
ماده ۱۴ تامینات	فیصدی تناسب پرداخت های تامینات **10%** قیمت مجموعی قرار داد میباشد. **تأمینات بعد از تکمیل کامل قرارداد از جانب قراردادی یا ختم میعاد رفع نواقص و صدور تصدیق نامه ختم قرارداد از جانب اداره، به قراردادی مسترد میگردد.**
ماده ۱۵ نقشه ها، رهنمود های عملیاتی و مراقبت	ارائه نقشه ها و یا رهنمود های عملیاتی و مراقبت به تاریخ **۲۰ روز بعد از اصدار سند تصدیق تکمیل کار** می باشد.

ماده ۱۶ حد اکثر تاخیر	حد اکثر تاخیر (**۲۰ هفته**) می باشد.
ماده ۲۰ عقود: د تعهد پابندی	(۱) صانع مکلفیت لري چې د عقد له مشخصاتو سره سم مصنوع اړوندې اداري ته وړاندې کړي. (۲) که صانع د عقد له مشخصاتو څخه تخلف وکړي مستصنع حق لري چې مصنوع رد کړي.
ماده ۲۱ قانون عقود: د مصنوع په جوړولو کې کاریددونکي توکي	د استصناع په عقد کې لازمه ده چې د مصنوع په جوړولو کې کاریدونکي توکي به د صانع وي.
ماده ۲۲ قانون عقود: د ستونزو په صورت کې د عقد فسخ کول	که صانع د کوم عذر له امله د عقد د شرطونو پوره کولو توان نه درلود، دواړه اړخونه دې د ستونزې د حل کوشش وکړي، د نه حل په صورت کې عقد فسخ کیږي.
ماده ۳۳ قانون عقود: د عامه شتمنیو حفاظت	(۱)ب عقد کوونکي اداره مکلفیت لري، د هر عقد په ترسره کولو کې د بیت المال د ساتنې پوره رعایت وکړي. (۲) با کیفیته اجناس په مناسب قیمت واخلي. (۳) تعمیرات په معیاري ډول او مناسبو نرخونو سرته ورسوي.
ماده ۳۷ قانون عقود: شفافیت او د عقد د شرطونو لیکل	اداري مکلفې دي، ټول عقدونه په لیکلي بڼه ترسره کړي او ټول جزئیات پکې بیان کړي تر څو د دواړو اړخونو حقونه وساتل شي.

قسمت چهارم: مشخصات تخنیکی و شرایط اجرا

طور جداگانه ضمیمه است.

یادداشت ها در مورد مشخصات عمومی

مشخصات تخنیکی بیانگر اینکه تمام اجناس و مواد خام ترکیب شده کار امور ساختمان جدید، غیرمستعمل، آخرین یا جدیدترین مودلهای فعلی، و شامل تمام پیشرفت های اخیر در طرح و دیزاین مواد باشد، مگراینکه در قرارداد طور دیگری تذکر رفته باشد.

معیاری سازی مشخصات تخنیکی برای کار امور ساختمان تکراری با شرایط مرتبط در سکتور های دولتی چون شاه راه ها، بنادر، قطار آهن،مسکن شهری، آبیاری، و تامین آب سبب صرفه جویی در تدارکات عامه میگردد. مشخصات تخنیکی عمومی شامل طرزکار، مواد و تجهیزات که معمولاً در امور ساختمان استفاده میگردد، میباشد. ضروری نیست تا در هر قرارداد امور ساختمان مشخص استفاده گردد. هرگونه حذف یا ضمیمه در امور ساختمان مشخص، بر وفق مشخصات تخنیکی عمومی باشد. مشخصات تخنیکی عمومی مشخصات اند که توسط وزارت های سکتوری/نهاد های مسلکی در افغانستان و یا توسط سازمان بین المللی استاندرد (ISO) صادر شده باشد.

قسمت پنجم نقشه ها

طور جداگانه ضم میباشد.

یادداشت ها و نقشه ها

{لست نقشه ها درج گردد}

نقشه های واقعی بشمول پلان ساحه به این بخش یا در دوسیه جداگانه ضمیمه شود.

نقشه ها دارای تاریخ، شماره و شماره تجدید شده میباشد.

قسمت ششم بل احجام کار[1]

طور جداگانه ضمیمه میباشد

یادداشت ها درمورد بل احجام کار

برای بدست آوردن اهداف فوق، امور ساختمان به شکل اقلام در بل احجام کار با جزئیات کافی ارائه میگردد. همچنان امور ساختمان با تفکیک بخش ها یا امور ساختمان با ماهیت مشابه که در ساحات مختلف، شرایط مختلف انجام و سبب بررسی مصارف از جهات مختلف میگردد، صورت گیرد.

[1] *{در قرارداد های بالمقطع، بل احجام کار صرف جهت ارائه معلومات بوده و الزام آور نمیباشد. برای معلومات ترتیب میشود و وابسته به قرارداد نیست. جدول فعالیت ها توسط داوطلب تهیه گردیده و اسناد مربوط به قرارداد میباشد.}*

د افغانستان اسلامی امارت

دچارو اداری لوی ریاست

معاونیت مالی واداری

ریاست تعمیرات، حفظ ومراقبت

آمریت خدمات انجنیری

جدول توحیدی لات وار پروژه حفر چاه عمیق و چاه حذبی آبهای باران در ساحات (تالار لویه جرگه، انستیتوت خدمات ملکی و تپه کلوله پشته).

شماره	تفصیلات کار	قیمت مجموعی به عدد	قیمت مجموعی به حروف	ملاحظات
1	لات اول حفر چاه عمیق و چاه جذبی آبهای باران در محوطه تالار لویه جرگه			
2	لات دوم حفر چاه عمیق و چاه جذبی آبهای باران در محوطه مدیریت عمومی انستیتوت خدمات ملکی			
3	لات سوم حفر چاه عمیق 250 متر در محوطه تپه کلوله پشته			
مجموع قیمت به افغانی				

عبیدالله کاکړ	خالد خالقیار	محمد مدثرمجددی	محمد شفیق امیری	مولوی حفیظ الله اسد
انجنیر تهویه و تسخین(میخانیک)	انجنیر مراقبت	مدیر عمومی انجنیری	آمر خدمات انجنیری	معاون تعمیرات
آمریت خدمات انجنیری	آمریت خدمات انجنیری	آمریت خدمات انجنیری	ریاست تعمیرات، حفظ ومراقبت	ریاست تعمیرات، حفظ ومراقبت

دافغانستان اسلامی امارت

دچارو اداری لوی ریاست

معاونیت مالی واداری

ریاست تعمیرات، حفظ ومراقبت

آمریت خدمات انجنیری

لات اول حفر چاه عمیق و چاه جذبی آبهای باران در محوطه تالار لویه جرگه

شماره	تفصیلات کار	واحد	مقدار	قیمت فی واحد	قیمت فی واحد به حروف	قیمت مجموعی به افغانی	ملاحظات
	بخش حفر چاه عمیق به عمق 250 متر						
1	حفر چاه عمیق به قطر 16inch در طبقات مختلف نوع روتری معه اخذ نمونه از هر متر طبقات غرض ترتیب لاگ و دیزاین کیسنگ و سکرینگ چاه ها با تمام امورات ایجابی آن تحت نظر انجنیر مراقبت کننده.	متر	250				
2	تهیه ونصب کیسنگ 10inch-UPVC PIPE به قطر خارجی (OD=10.750inch) اسکیجول 80 از شرکت HIGH STANDARD PIPE / KAWSAR ENGINEERING ویا معادل آن، تست پاس لابراتوار معه سرش 717و خارپیچ با کیفیت عالی ساخت وطن با تمام امورات ایجابی آن تحت نظر انجنیر مراقبت کننده.	متر	160				تست های لازم پایپ بعد از اخذ نمونه توسط انجنیر مراقبت کننده در لابراتور صورت میگیرد
3	تهیه ونصب اسکرین (فلتر)10inch-UPVC PIPE به قطر خارجی (OD=10.750inch) اسکیجول 80 از شرکت HIGH STANDARD PIPE / KAWSAR ENGINEERING ویا معادل آن، تست پاس لابراتوار معه سرش 717 و خارپیچ با کیفیت عالی ساخت وطن با تمام امورات ایجابی آن تحت نظر انجنیر مراقبت کننده.	متر	90				تست های لازم پایپ بعد از اخذ نمونه توسط انجنیر مراقبت کننده در لابراتور صورت میگیرد
4	تهیه وریخت جغل طبیعی دریایی به سایز (3 - 12.5)MM از عمق 10 متر الی 250 متر تحت نظر انجنیر مراقبت کننده با تمام امور ایجابی آن.	مترمکعب	18				
5	تهیه وریخت گل سرخ لوگر(گلسرشوی) با کیفیت عالی تحت نظر انجنیر مراقبت کننده.	مترمکعب	5				
6	صاف کاری ولوش کشی چاه توسط ماشین کمپریسور 16 بار الی مدت 12 ساعت ضمناً پاک کاری ساحه در جریان لوش کشی و آخیر پروژه و انتقال مواد اضافی آن به بیرون از ساحه باتمام امور ایجابی آن.	وظیفه	1				
7	تهیه و ریخت کانکریت بدون سیخ در کار کف منهول چاه به ضخامت 10 سانتی متر، و از سطح زمین الی عمق 10 متری در اطراف کیسنگ چاه(غرض بلاک نمون نفوذ آبهای سطحی به داخل چاه) و همچنان در قسمت از پایه های سویچ بورد برق با مارک 15MPA تحت نظر انجنیر مراقبت کننده با تمام امورات ایجابی آن.	مترمکعب	2				
8	ساخت منهول به ابعاد داخلی (100x100x100)cm ازخشت پخته با مصالح سمنتی 1:4 به عرض دیوار های 25cm معه پلاستر کاری به نسبت 1:3 سمت داخلی وخارجی منهول، و ریخت RCC برای سرپوش منهول به ابعاد (150x150x12)cm معه ساخت چوکات و سرپوش چدنی دارای وزن بیشتر یا مساوی به 50kg به طول و عرض (60 × 60)cm در مطابقت به نقشه تحت نظر انجنیر مراقبت کننده با تمام امور ایجابی آن.	وظیفه	1				
9	پمپ تست نمودن چاه به مدت حد اقل 8 ساعت تحت نظر انجنیر مراقبت کننده.	وظیفه	1				

10	تهیه ونصب واتر پمپ زیر آبی دو انچ 2inch از کمپنی پدرولو (pedrollo) با کیفیت عالی ساخت کشور ایتالیا ویا معادل آن باظرفیت 7.5KW/10HP با هید اعظمی 378m و یا بالاتر.	پایه	1			
11	تهیه ونصب پایپ پی پی ار PPR-PE100, PN20 به قطر خارجی 63mm معه فتینگ باب آن(بعد از هر 12 متر سامی چوری دار نصب گردد)، تست پاس لابراتوار از شرکت HIGH STANDARD PIPE / KAWSAR ENGINEERING و یا معادل آن با کیفیت عالی با تمام امورات ایجابی آن.	متر	190			
12	تهیه ونصب بست نل گیر(کلمپ) چاه عمیق به قطر بیرونی 63mm وطول 50 سانتی متر تحت نظر انجنیر مراقبت کننده.	جوره	1			
13	تهیه ریسمان نیلونی به قطر (16)mm با کیفیت عالی برای پائین نمودن واترپمپ به داخل چاه تحت نظر انجنیر مراقبت کننده.	متر	220			
14	تهیه ونصب سویچ بورد فلزی از آهن به ضخامت 1.2mmروی کارساحوی با رنگ الکتروستاتیک عایق برق ورطوبت با ابعاد 60X40X25 سانتی متر با ملحقات: آلات اندازه گیری، چراغ های سیگنال سیستم بسپارد کاری وطنی وهمچنان شامل یک عدد سویچ آتومات 380V / 40A چکی یا معادل آن، یک عدد کنترول فاز معه ریلی اضافه بار آن (بیمیتال) ساخت ایران یا معادل آن، یک عدد تایمر 24 ساعته چینائی یا معادل آن، یکعدد مگنیت 380V/ 40A ساخت MOLLER اصلی جرمنی یا معادل آن، یک عدد کنترول بار ساخت ایران یا معادل آن، یک عدد مین سویچ اتومات 80A/380V MCCB ساخت چک یا معادل آن، یک عدد سویچ (ON-OFF-AUTO) چینائی یا معادل آن معه چهار پایه از انگلارن (5x5) سانتی متر به ارتفاع 80 سانتی متر و ضخامت 2 ملی متر با تمام امور ایجابی آن.	وظیفه	1			
15	تهیه و تمدید کیبل $3x10mm^2$ مسی فکساولی برای واترپمپ داخل چاه الی سویچ بورد با کیفیت عالی مغان ایرانی و یا معادل آن تحت نظر انجنیر مراقبت کننده.	متر	210			
16	تهیه و تمدید کیبل $4x16mm^2$ مسی سیخی با کیفیت عالی از سویچ بورد چاه الی منبع عمومی برق، ساخت مغان ایرانی و یا معادل آن تحت نظر انجنیر مراقبت کننده.	متر	50			
17	تهیه ونصب سیخ آرت مسی خالص با قطر (20)MM و به طول (1.5)M معه قلفک Copper Grounding Rod L,1.5m,Ø20mm با کیفیت عالی تحت نظر انجنیر مراقبت کننده.	عدد	1			
18	تهیه وتمدید لین مسی برای سیستم آرت به زمین Ground Conductor 1x10 mm^2 ترکی و یا معادل آن تحت نظر انجنیر مراقبت کنند.	متر	10			
19	کندنکاری کانال برای جابجا نمودن کیبل برق به به سایز(0.5X0.80) متر و دوباره پرکاری آن از مواد کندن کاری شده معه تیک کاری آن تحت نظر انجنیر مراقبت کننده.	مترمکعب	18			
20	تهیه وتمدید نوار خطر WARNING TAP دارای عرض 15 سانتی متر با کیفیت عالی ساخت کشور چین و یا معادل آن تحت نظر انجنیر مراقیب کننده.	متر	45			
21	تهیه ونصب کیبل تای پلاستکی دارای رنگ سفید به سایز MM (300X3.6)، پاکت 100PCS آن با کیفیت عالی ساخت کشور چین و یا معادل آن تحت نظر انجنیر مراقبت کننده.	پاکت	4			
22	تهیه ونصب کاندویت نوع پلاستیک مخصوص برق معه زانوخم، پیوند وگلند Φ-50mm, sch-40 pvc conduit وطنی و یا معادل آن تحت نظر انجنیر مراقبت کننده.	متر	45			
23	تهیه ونصب جاینت پولی اتلین(BBC CELL PACK TYPE M 11 EG) برای کیبل 3x10mm2 با کیفیت عالی ایتالوی و یا معادل آن تحت نظر انجنیر مراقبت کننده.	عدد	1			
	مجموع قیمت بخش حفر چاه عمیق به افغانی					
	بخش حفر10 حلقه چاه جذبی آبهای باران به عمق 12 متر					
1	کندن کاری به قطر D=1.25m برای چکها الی عمق 12 متر، برای هر یک حلقه چاه جذبی در مطابقت به نقشه معه انتقال خاک دور از ساحه تحت نظر انجنیر مراقبت کننده با تمام امورات ایجابی آن.	مترطول	120			
2	کندن کاری به طول L=3.50m و عرض B=1.80m و عمق 1.45M برای SEDIMENT TRAP در مطابقت به نقشه معه تپکاری تحت نظر انجنیر مراقبت کننده با تمام امورات ایجابی آن.	مترمکعب	95			
3	تهیه و پایین نمودن چکها دارای سوراخ های 3.5cm به ارتفاع 40Cm و قطر خارجی 1.10M به ضخامت دیوارهای 5 سانتی متر با مارک 20MPA در مطابقت به نقشه معه تست های لازم آن تحت نظر انجنیر مراقبت کننده با تمام امورات ایجابی آن.	عدد	270			

4	تهیه و پایین نمودن چکها بدون سوراخ ها به ارتفاع 40Cm و قطر خارجی 1.10M به ضخامت دیوارهای 5 سانتی متر با مارک 20MPA در مطابقت به نقشه معه تست های لازم آن تحت نظر انجنیر مراقبت کننده با تمام امورات ایجابی آن.	عدد	30				
5	تهیه و ریخت جغل به سایز 9.5 الی 24 ملی متر به عرض 7.5Cm در اطراف چکها، و به عمق 60Cm و قطر 1m در داخل چکها، و همچنان در قسمت فلتر در مطابقت به نقشه تحت نظر انجنیر مراقبت کننده با تمام امورات ایجابی آن.	مترمکعب	45				
6	تهیه و ریخت کانکریت بدون سیخ در کار اطراف چکها به ضخامت 15Cm، و همچنان در کار زیر SEDIMENT TRAP و فلتر به ضخامت 20Cm با مارک 20MPA ساخت توسط مکسر دستی معه تست های لازم آن در مطابقت به نقشه تحت نظر انجنیر مراقبت کننده با تمام امورات ایجابی آن.	مترمکعب	20				
7	تهیه و نصب سرپوش چکها سیخدار (CHECKS COVER) به قطر خارجی 1.10M باداشتن یک دانه سوراخ به قطر 20Cm با مارک 20MPA در مطابقت به نقشه معه تست های لازم آن تحت نظر انجنیر مراقبت کننده با تمام امورات ایجابی آن.	عدد	10				
8	خشت کاری از خشت پخته درجه اول با مارک مصاله سمنتی 1:4 در کار دیوارهای SEDIMENT TRAP و فلتر با کیفیت عالی در مطابقت به نقشه تحت نظر انجنیر مراقبت کننده با تمام امورات ایجابی آن.	مترمکعب	30				
9	پلسترکاری به ضخامت 1.5 سانتی متر با مارک مصاله سمنتی 1:3 در کار دیوارهای داخلی SEDIMENT TRAP& FILTER با کیفیت عالی در مطابقت به نقشه تحت نظر انجنیر مراقبت کننده با تمام امورات ایجابی آن.	مترمربع	140				
10	تهیه و نصب جالی سکرین فلزی (FRAM WITH MESH) به ارتفاع 0.85m و عرض 30Cm از چوکات (ANGLE MM 6×75×75) با تقسیمات عرضی و ارتفاعی آن توسط سیخ گول 12 ملی متر به فاصله 2.5 سانتی متر کنج تا کنج با دو قلم رنگ ضد زنگ در مطابقت به نقشه تحت نظر انجنیر مراقبت کننده با تمام امورات ایجابی آن.	وظیفه	10				
11	تهیه و نصب پایپ 6INCH- PVC سکیجول 40 با کیفیت عالی از شرکت HIGH STANDARD PIPE / KAWSAR ENGINEERING در مطابقت به نقشه تحت نظر انجنیر مراقبت کننده با تمام امورات ایجابی آن.	متر	10				
12	تهیه PCP از کانکریت بدون سیخ در مطابقت به مشخصات داده شده نقشه با مارک 25MPA هموار کاری ساحه و نصب نمودن آن با کانکریت بدون سیخ با مارک 15MPA و قالب بندی اطراف PCP به فاصله 7Cm و فرش نمودن 5Cm کرش زیرکار آن، معه تست های لازم آن تحت نظر انجنیر مراقبت کننده با تمام امورات ایجابی آن.	متر	250				
13	تخریب سنگ فرش های کوهی موجود ساحه مورد نظر تالار لویه جرگه به عرض 60 سانتی متر جهت ساخت PCP تحت نظر انجنیر مراقبت کننده با تمام امورات ایجابی آن.	متر	200				
14	نصب مجدد سنگ فرش های کوهی از سنگ های موجود آن با مصاله سمنتی 1:4 تحت نظر انجنیر مراقبت کننده با تمام امورات ایجابی آن.	متر مربع	120				
مجموع قیمت بخش چاه جذبی آبهای باران به افغانی							
مجموعه قیمت هر دو بخش حفر چاه عمیق و چاه جذبی به افغانی							

اینک براورد اولیه لات اول حفر چاه عمیق و چاه جذبی آبهای باران داخل محوطه تالار لویه جرگه ترتیب و جهت اجرات بعدی به مقام محترم تقدیم است.

نوت: معیاد اجرأ قرار داد 3 ماه تقویمی و رفع نواقص آن 12 ماه تقویمی میباشد.

عبیدالله کاکړ	خالد خالقیار	محمد مدثرمجددی	محمد شفیق امیری	مولوی حفیظ الله اسد
انجنیر تهویه و تسخین(میخانیک)	انجنیر مراقبت	مدیر عمومی انجنیری	آمر خدمات انجنیری	معاون تعمیرات
آمریت خدمات انجنیری	آمریت خدمات انجنیری	آمریت خدمات انجنیری	ریاست تعمیرات، حفظ ومراقبت	ریاست تعمیرات، حفظ ومراقبت

Scope of Work for Well Drilling

Project	Project Manager	Date
لات اول حفر چاه عمیق (250) متر در محوطه تالار لویه جرگه	[ ]	[ ]

Purpose

The purpose of the water well drilling is to develop a reliable and sustainable source of groundwater to meet the intended water demand for Administrative personal, agricultural, and drinking use. This activity is aimed at ensuring long-term access to clean and adequate water supplies by drilling to the appropriate depth, installing proper casing and screens, and conducting necessary development and testing to confirm the quantity and quality of groundwater available at the site.

The well will be designed and constructed in accordance with recognized standards and local regulations to ensure structural integrity, water quality protection, and operational efficiency.

Business Objectives

The primary business objectives of this water well drilling project are:

1. **Ensure Reliable Water Supply**
   Provide a sustainable and uninterrupted water source to meet the essential needs of administrative personnel, local agricultural activities, and drinking water requirements in the project area.
2. **Improve Public Service Delivery**
   Support the effective operation of government institutions by securing adequate water supply for facilities, improving the working environment and service delivery to the public.
3. **Promote Public Health and Hygiene**
   Ensure access to clean drinking water to reduce waterborne diseases and improve overall public health standards.
4. **Comply with Regulatory and Environmental Standards**
   Adhere to national and local regulations regarding groundwater extraction, environmental protection, and health standards during all phases of the project.

Scope Description

In Scope

This project involves the planning, design, drilling, development, and commissioning of a water well system to provide a reliable and sustainable water source for administrative buildings, nearby agricultural land, and surrounding communities. The project will be implemented in accordance with national groundwater development guidelines, ensuring water quality standards for drinking and irrigation purposes.

The system will include well drilling, casing installation, pump system setup, and along with minimal infrastructure for water storage and distribution as applicable.

In-Scope Activities

The following components and tasks are included within the scope of this project:

1. **Site Selection and Surveying**
   - Hydrogeological assessment
   - Geophysical survey and borehole siting
2. **Drilling and Construction**
   - Drilling of deep or shallow water wells as per design.
   - Installation of casing, screens, and gravel packing
   - Well development and cleaning.
3. **Pump System Installation**
   - Supply and installation of suitable pump (electric).
   - Construction of protective well cover.
4. **Water Storage and Distribution**
   - Connection to nearby administrative and agricultural users.
5. **Commissioning and Handover**
   - System performance testing
   - Training for local operators or responsible authority
   - Handover with operation and maintenance manual
6. **Monitoring and Reporting**
   - Daily logs of drilling and construction
   - Submitting daily reports to the relevant authority regarding all project activities in progress.

Out of Scope

Out-of-Scope Activities

The following items are **not** included in the scope of this project:

1. Electrification of the area (unless specifically part of a solar pump system).
2. Development of sanitation or sewerage systems.
3. Full-scale water distribution network for agriculture purpose.

Project Deliverables

The following deliverables will be produced as part of the project to meet its business objectives:

Hydrogeological and Geophysical Survey Report

1. Site suitability analysis
2. Water table depth and aquifer characteristics

3. Borehole siting recommendation

Drilled and Constructed Water Well

1. Fully drilled borehole to the required depth
2. Proper casing, gravel pack, and screen installation
3. Sealed and developed well ready for pumping

Constraints

Project Constraints

1. **Budget Constraints**
   - Limited government funding may restrict the number of wells, depth, equipment type.
2. **Budget Constraints**
   - Project must be completed within a defined timeline (fiscal year or seasonal weather), which may limit flexibility in drilling schedule or procurement.
3. **Weather and Seasonal Constraints**
   - Harsh weather conditions, especially during rainy or dry seasons, may delay access, drilling operations, or material transport.
4. **Risk of Low Yield or Water Quality Failure**
   - There's a possibility that drilled wells may yield insufficient quantity or fail to meet drinking water quality standards, or may be During well drilling any other an expected problem occur.

Assumptions

Project Assumptions

Sufficient Groundwater Availability

- It is assumed that the selected site will have an adequate and sustainable aquifer capable of supplying the required quantity of water.

Cost Estimate

- The estimated project cost is detailed in the bill of quantities (BOQ) with a breakdown of all work items, which can be referenced as needed.

GENERAL NOTES:

1. THIS IS A GENERAL SITE PLAN OF LOYA JIRG HALL, WHICH SHOWS - POSITION OF THE RAINWATER RECHARGE PIT, WITH THEIR- TOTAL COUNT REACHING 10 RECHARGE PIT.

2.THE SITE ENGINEER CAN MAY MODIFY OR CHANGE THE - THE POSITION AND ALIGNMENT OF THE RECHARGE PIT AND- THEIR DRAINAGE CHANNELS DEPENDING ON SITE LIMITATIONS- AND OPTIMAL PLACEMENT CONDITIONS.

3.DETAILED STRUCTURAL DRAWINGS OF THE RECHARGE PIT- WHICH HAVE BEEN SEPARATELY PREPARED BY THE MINISTRY OF- ENERGY AND WATER, ARE AVAILABLE FOR MORE REFERENCES.

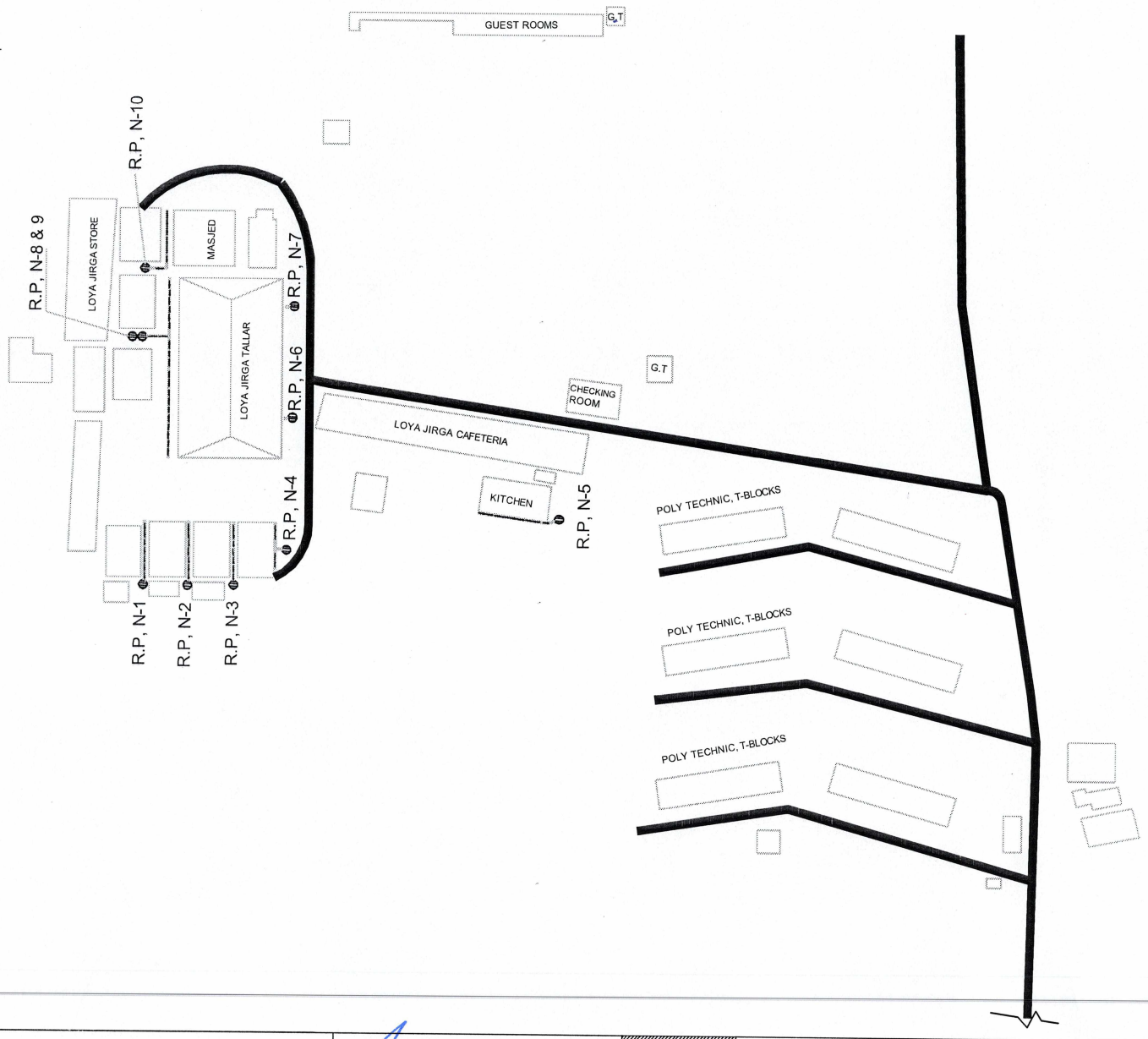

بخش ایرسانی امریت خدمات انجنیری				
	عبیدالله کاکر	مهندس طراح	مهندس	بخش
	عبیدالله کاکر	ترسیم کننده		مقیاس
		کنترول کننده		تاریخ
		تصدیق کننده		نمبر ارشیف
		امر بخش		نمبر پروژه

ریاست تعمیرات حفظ ومراقبت اداره امور ا.ا.ا

پروژه : لات اول حفر چاه عمیق و چاه جذبی ابهای باران در تالار لویه جرگه

موضوع : سایت پلان عمومی چاه های جذبی در محوطه تالار لویه جرگه

نمبر ورق

NOTES:

1. ALL DIMENSION ARE IN CM, UNLESS OTHERWISE SPECIFIED.
2. SCREEN FILTERS SHOULD BE PLACED AFTER GEOLOGICAL LOG-TAKEN AFTER BOREHOLE.
3. INSTALLATION OF SUBMERSIBLE PUMP SHOULD BE DONE ACCORDING TO WELL GEOLOGICAL LOG TAKEN DURING BOREHOLE.
3. CEMENT SURFACE CEAL/PCC MARKS SHALL BE 15 MPA.

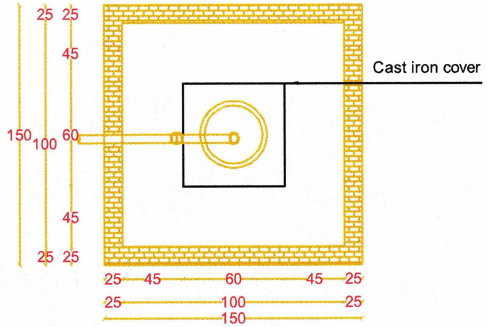

01 WELL MANHOLE PLAN
SCALE- 1:50

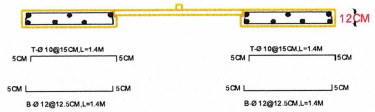

03 MANHOLE COVER REINFORCEMENT DETAILS
SCALE- 1:50

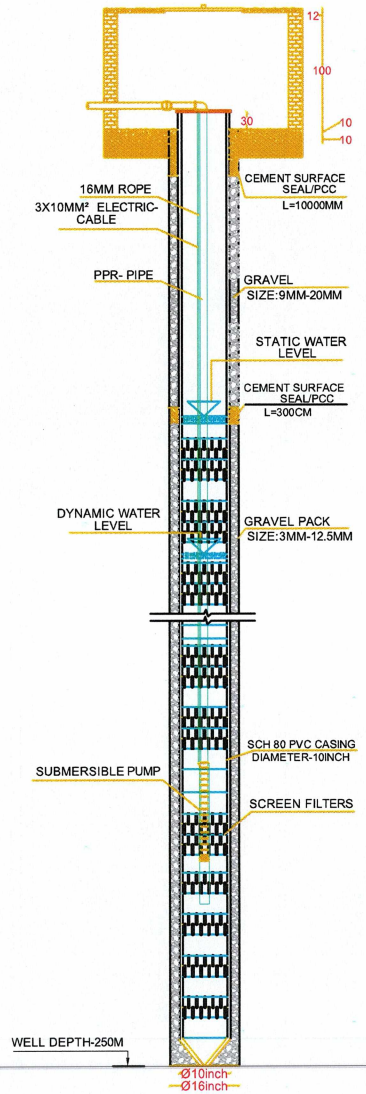

02 TYPICAL WELL CROSS SECTION
SCALE- 1:50

بخش آبرسانی آمریت خدمات انجینری			مهندسی	بخش
	عبیدالله کاکر	مهندس طراح		
	عبیدالله کاکر	ترسیم کننده		مقیاس
		کنترول کننده		تاریخ
		تصدیق کننده		نمبر آرشیف
		امر بخش		نمبر پروژه

ریاست تعمیرات حفظ ومراقبت اداره امور ا.ا.ا

پروژه : لات اول حفر چاه عمیق و چاه ه جنبی آبهای باران در محوطه تالار تویه چرگه

موضوع : پلان و سکشن چاه آب

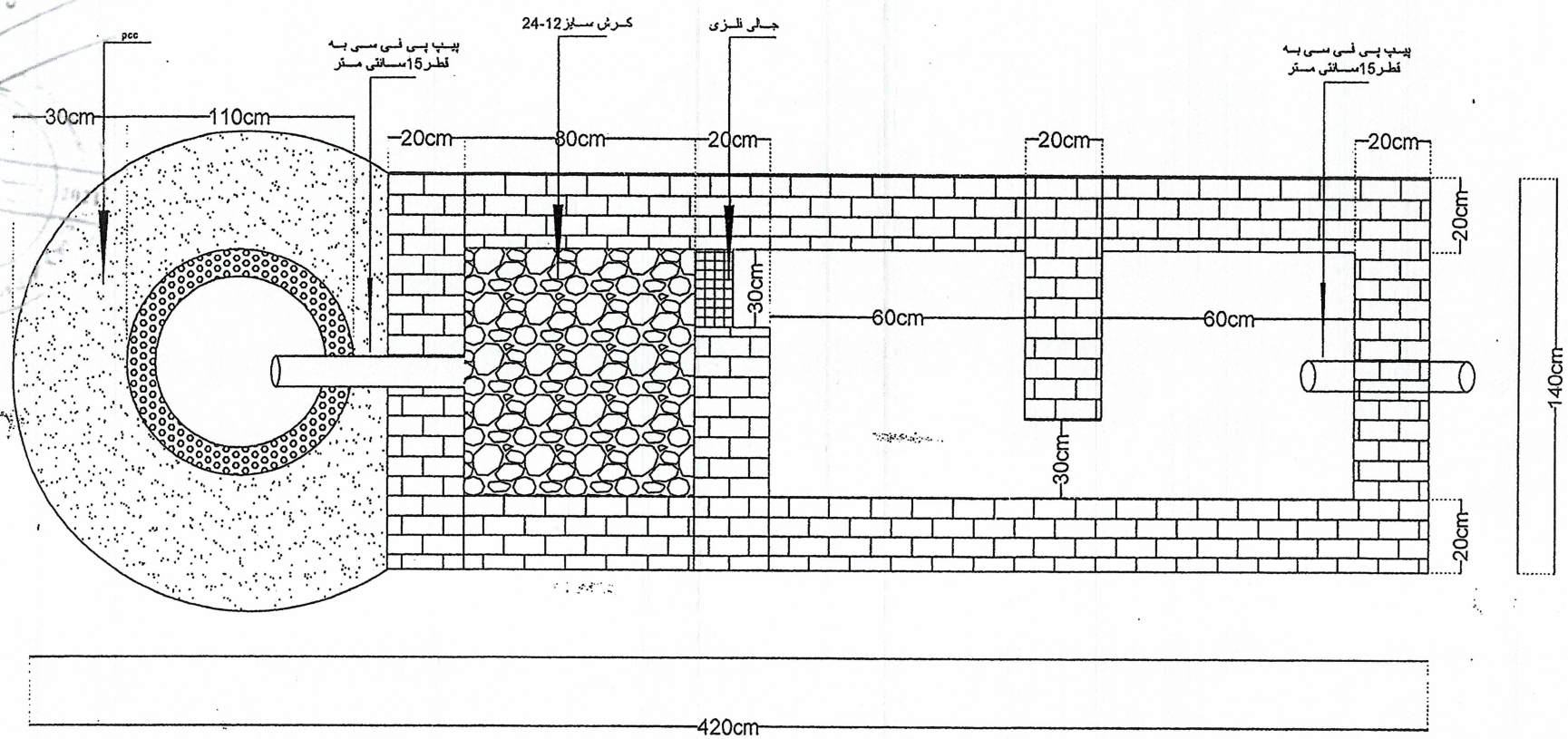

مشخصات	
نوع چک	فلتردار
مساحت بام	
عمق کندن کاری محل فلتر	
نوع جالی	فلزی

امارت اسلامی افغانستان
وزارت انرژی وآب
ریاست منابع آب
ریاست منابع آبهای زیرزمینی
آمریت جیوفزیک

بخش تخنیکی		محل امضاء
ترتیب کننده	محمد بصیر	
سروی کننده		
ارزیابی کننده		
تائید کننده		

Hydraulic DATA FOR PCPS (640*460)

S/N	SLOPE	FLOW DEPTH mm	VELOCITY m/sec	DISCHARGE L/sec
1	0.001	372	0.631	95
2	0.0012	384.1	0.701	105
3	0.0014	386.8	0.760	115
4	0.0016	382	0.808	120
5	0.0017	384.2	0.834	125
6	0.0018	386.2	0.861	130
7	0.0019	388.4	0.887	135
8	0.002	361	0.879	120
9	0.002	376	0.896	130
10	0.0020	383.3	0.904	135

Material Required Per joint with Cement Sand Ratio of 1:3

S.N	Segment	Size	Material Required Per joint with Cement Sand Ratio of 1:3		Sand Required Per Seqment for Bed Preparation	Remarks
			Cement	Sand		
	Section (mmxmm)	Length (mm)	(Bags)	(Cu.m)	(Cu.m)	
1	360X225	1220	0.0022	0.00024	0.053	
2	457X305	920	0.0037	0.00039	0.044	
3	600X360	920	0.00445	0.00047	0.044	
4	640X460	920	0.0062	0.00065	0.047	
5	675X480	920	0.0065	0.00069	0.044	
6	760X530	920	0.0089	0.00094	0.046	
7	920X610	920	0.0115	0.00121	0.049	
8	920X610	920	0.0121	0.00128	0.051	

Quantities of Construction Material Mix. Ratio of 1:1:2

S.N	Segment	Size	Concrete Weight per seq	Aggregate Volume	Quantities of Construction Material Mix Ratio of 1:1:2		
					Cement	Sand	Gravel
	Section (mmxmm)	Length (mm)	(Kg.)	(Cu.m)	(Bags)	(Cu.m)	(Cu.m)
1	360X225	1220	56.93	0.0565	0.439	0.0170	0.034
2	457X305	920	103.03	0.0669	0.520	0.0200	0.040
3	600X360	920	123.09	0.0800	0.621	0.0240	0.048
4	640X460	920	162.73	0.1056	0.821	0.0320	0.063
5	675X480	920	173.28	0.1126	0.874	0.0340	0.068
6	760X530	920	228.49	0.1485	1.153	0.0445	0.089
7	920X610	920	286.00	0.1860	1.443	0.0555	0.111
8	920X610	920	308.64	0.2006	0.537	0.0600	0.120

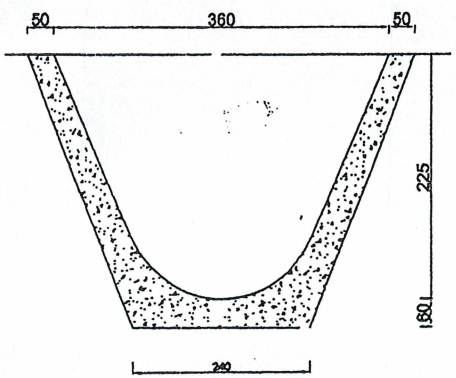

Section B-B
Scale 1:10

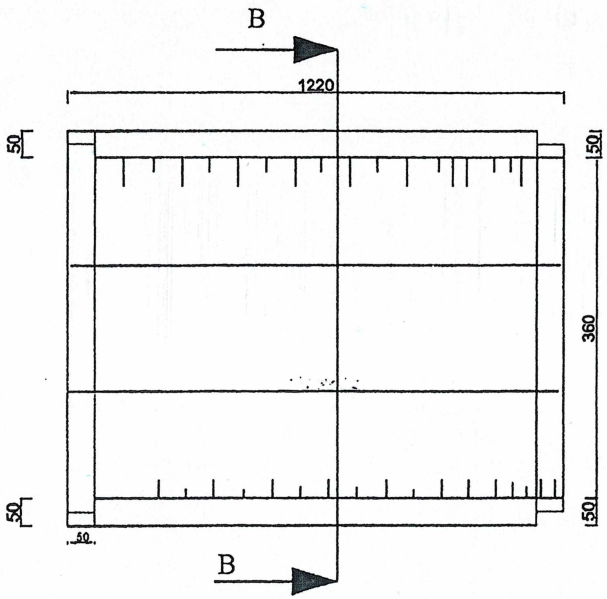

Plan of pcp Segment No.1
Scale 1:10

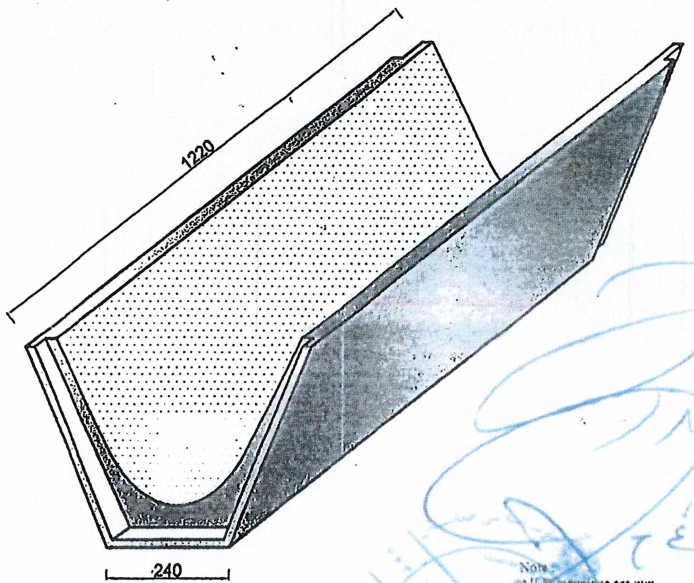

Note:
All Dimensions are mm

ISOMETRIC VIEW OF PCPS
Segment No.1

محل امه	نام	فعالیت ها
	انجنیر احمد جاوید	سروی کننده
	انجنیرنجم الدین	چک کننده
	انجنیر اجمل	دیزاین کننده
		چک کننده
		بررسی کننده

امارت اسلامی افغانستان
وزارت آب وانرژی
ریاست عمومی خدمات انجنیری تاسیسات آب
ریاست سروی وپروژه تاسیساتاب
امریت طرح ودیزاین بند، انهارو تحکیمات

نام پروژه	تغذیه آبهای زیر زمینی	موقعیت پروژه	
مقیاس	مطابق نقشه	نوعیت ساختمان	تغذیه آبهای زیر زمینی
		ولایت	کابل
		ولسوالی	مرکز
		قریه	وزارت صنعت و تجارت
		نمبر نقشه	9/9

Note:
1. Deep of wells can be changed until the depth Reach the Filtration Layer
All Dimensions are cm

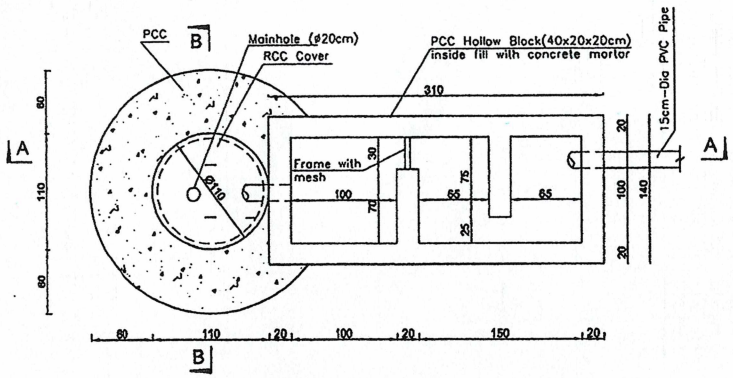

PLAN OF SEDIMENT TRAP & WALL
Scale1:50

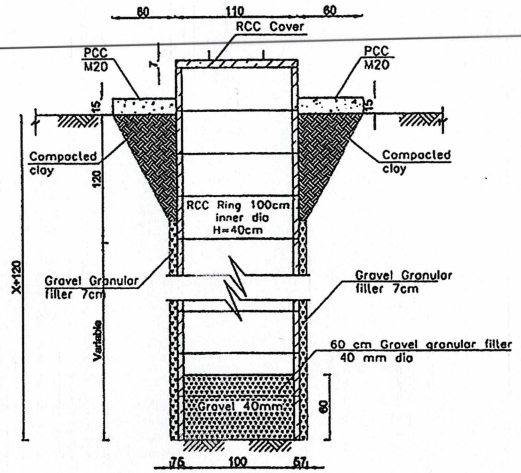

Section B - B
Scale1:50

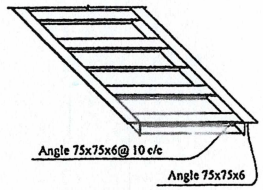

Steel Trench Cover

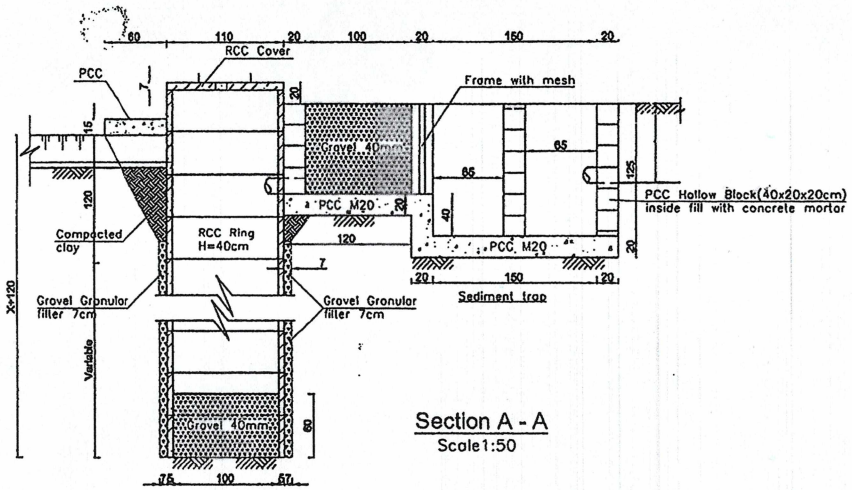

Section A - A
Scale1:50

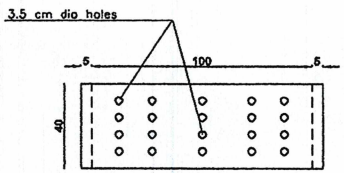

One Local Ring

Well Depth and Diameter Detail Table			
S/N	Number Well	Well Dept-m	Well Diameter-m
1	3	15	1.00

فعالیت ها	نام	محل امضا
سروی کننده	انجنیر احمد جاوید	
چک کننده	انجنیر نجم الدین	
دیزاین کننده	انجنیر اجمل	
چک کننده		
بررسی کننده		

امارت اسلامی افغانستان
وزارت آب وانرژی
ریاست عمومی خدمات انجنیری تاسیسات آب
ریاست سروی وپروژه تاسیساتآب
آمریت طرح ودیزاین بند، انهارو تحکیمات

نام پروژه	تغذیه آبهای زیر زمینی
مقیاس	مطابق نقشه

موقعیت پروژه	
نوعیت ساختمان	تغذیه آبهای زیر زمینی
ولایت	کابل
ولسوالی	مرکز
قریه	وزارت صنعت و تجارت
نمبر نقشه	8/9

دافغانستان اسلامی امارت

دچارو اداری لوی ریاست

معاونیت مالی واداری

ریاست تعمیرات، حفظ ومراقبت

آمریت خدمات انجنیری

شماره	تفصیلات کار	واحد	مقدار	قیمت فی واحد	قیمت فی واحد به حروف	قیمت مجموعی به افغانی	ملاحظات
	لات دوم حفر چاه عمیق و چاه جذبی آبهای باران در محوطه مدیریت عمومی انستیتوت خدمات ملکی						
	بخش حفر چاه عمیق به عمق 250 متر						
1	حفر چاه عمیق به قطر 16inch در طبقات مختلف نوع روتری معه اخذ نمونه از هر متر طبقات غرض ترتیب لاگ و دیزاین کیسنگ و سکرینگ چاه ها با تمام امورات ایجابی آن تحت نظر انجنیر مراقبت کننده.	متر	250				
2	تهیه ونصب کیسنگ 10inch-UPVC PIPE به قطر خارجی (OD=10.750inch) اسکیجول 80 از شرکت HIGH STANDARD PIPE / KAWSAR ENGINEERING ویا معادل آن، تست پاس لابراتوار معه سرش 717و خارپیچ با کیفیت عالی ساخت وطن با تمام امورات ایجابی آن تحت نظر انجنیر مراقبت کننده.	متر	160				تست های لازم پایپ بعد از اخذ نمونه توسط انجنیر مراقبت کننده در لابراتور صورت میگیرد
3	تهیه ونصب اسکرین (فلتر)10inch-UPVC PIPE به قطر خارجی (OD=10.750inch) اسکیجول 80 از شرکت HIGH STANDARD PIPE / KAWSAR ENGINEERING ویا معادل آن، تست پاس لابراتوار معه سرش 717 و خارپیچ با کیفیت عالی ساخت وطن با تمام امورات ایجابی آن تحت نظر انجنیر مراقبت کننده.	متر	90				تست های لازم پایپ بعد از اخذ نمونه توسط انجنیر مراقبت کننده در لابراتور صورت میگیرد
4	تهیه وریخت جغل طبیعی دریایی به سایز MM(3 - 12.5) از عمق 10 متر الی 250 متر تحت نظر انجنیر مراقبت کننده با تمام امور ایجابی آن.	مترمکعب	18				
5	تهیه وریخت گل سرخ لوگر(گلسرشوی) با کیفیت عالی تحت نظر انجنیر مراقبت کننده.	مترمکعب	5				
6	صاف کاری ولوش کشی چاه توسط ماشین کمپریسور 16 بار الی مدت 12 ساعت ضمناً پاک کاری ساحه در جریان لوش کشی و آخیر پروژه و انتقال مواد اضافی آن به بیرون از ساحه باتمام امور ایجابی آن.	وظیفه	1				
7	تهیه و ریخت کانکریت بدون سیخ در کار کف منهول چاه به ضخامت 10 سانتی متر، و از سطح زمین الی عمق 10 متری در اطراف کیسنگ چاه(غرض بلاک نمون نفوذ آبهای سطحی به داخل چاه) و همچنان در قسمت از پایه های سویچ بورد برق با مارک 15MPA تحت نظر انجنیر مراقبت کننده با تمام امورات ایجابی آن.	مترمکعب	2				
8	ساخت منهول به ابعاد داخلی (100x100x100)cm ازخشت پخته با مصالح سمنتی 1:4 به عرض دیوار های 25cm معه پلاستر کاری به نسبت 1:3 سمت داخلی وخارجی منهول، و ریخت RCC برای سرپوش منهول به ابعاد (150x150x12)cm معه ساخت چوکات و سرپوش چدنی دارای وزن بیشتر یا مساوی به 50kg به طول و عرض (60 × 60)cm در مطابقت به نقشه تحت نظر انجنیر مراقبت کننده با تمام امور ایجابی آن.	وظیفه	1				
9	پمپ تست نمودن چاه به مدت حد اقل 8 ساعت تحت نظر انجنیر مراقبت کننده.	وظیفه	1				
10	تهیه ونصب واتر پمپ زیر آبی دو انچ 2inch از کمپنی پدرولو (pedrollo) با کیفیت عالی ساخت کشور ایتالیا ویا معادل آن باظرفیت 7.5KW/10HP با هید اعظمی 378m و یا بالاتر.	پایه	1				

11	تهیه ونصب پایپ پی پی ار PPR-PE100, PN20 به قطر خارجی 63mm معه فتینگ باب آن(بعد از هر 12 متر سامی چوری دار نصب گردد)، تست پاس لابراتوار از شرکت HIGH STANDARD PIPE / KAWSAR ENGINEERING و یا معادل آن با کیفیت عالی با تمام امورات ایجابی آن.	متر	190			
12	تهیه ونصب بست نل گیر(کلمپ) چاه عمیق به قطر بیرونی 63mm وطول 50 سانتی متر تحت نظر انجنیر مراقبت کننده.	جوره	1			
13	تهیه ریسمان نیلونی به قطر (16)mm با کیفیت عالی برای پائین نمودن واترپمپ به داخل چاه تحت نظر انجنیر مراقبت کننده.	متر	220			
14	تهیه ونصب سویچ بورد فلزی از آهن به ضخامت 1.2mmروی کارساحوی با رنگ الکتروستاتیک عایق برق ورطوبت با ابعاد 60X40X25 سانتی متر با ملحقات: آلات اندازه گیری، چراغ های سیگنال سیستم بسپارد کاری وطنی وهمچنان شامل یک عدد سویچ آتومات 40A / 380V چکی یا معادل آن، یک عدد کنترول فاز معه ریلی اضافه بار آن (بیمیتال) ساخت ایران یا معادل آن، یک عدد تایمر 24 ساعته چینائی یا معادل آن، یکعدد مگنیت 40A /380V ساخت MOLLER اصلی جرمنی یا معادل آن، یک عدد کنترول بار ساخت ایران یا معادل آن، یک عدد مین سویچ اتومات 80A/380V MCCB ساخت چک یا معادل آن، یک عدد سویچ (ON-OFF-AUTO) چینائی یا معادل آن معه چهار پایه از انگلارن (5x5) سانتی متر به ارتفاع 80 سانتی متر و ضخامت 2 ملی متر با تمام امور ایجابی آن.	وظیفه	1			
15	تهیه و تمدید کیبل $3x10mm^2$ مسی فکساولی برای واترپمپ داخل چاه الی سویچ بورد با کیفیت عالی مغان ایرانی و یا معادل آن تحت نظر انجنیر مراقبت کننده.	متر	210			
16	تهیه و تمدید کیبل $4x16mm^2$ مسی سیخی با کیفیت عالی از سویچ بورد چاه الی منبع عمومی برق، ساخت مغان ایرانی و یا معادل آن تحت نظر انجنیر مراقبت کننده.	متر	290			
17	تهیه ونصب سیخ آرت مسی خالص با قطر (20)MM و به طول (1.5)M معه قلفک Copper Grounding Rod L,1.5m,Ø20mm با کیفیت عالی تحت نظر انجنیر مراقبت کننده.	عدد	1			
18	تهیه وتمدید لین مسی برای سیستم آرت به زمین Ground Conductor 1x10 mm^2 ترکی و یا معادل آن تحت نظر انجنیر مراقبت کنند.	متر	10			
19	کندنکاری کانال برای جابجا نمودن کیبل برق به به سایز(0.5X0.80) متر و دوباره پرکاری آن از مواد کندن کاری شده معه تپک کاری آن تحت نظر انجنیر مراقبت کننده.	مترمکعب	100			
20	تهیه وتمدید نوار خطر WARNING TAP دارای عرض 15 سانتی متر با کیفیت عالی ساخت کشور چین و یا معادل آن تحت نظر انجنیر مراقیب کننده.	متر	270			
21	تهیه ونصب کیبل تای پلاستکی دارای رنگ سفید به سایز (300X3.6) MM، پاکت 100PCS آن با کیفیت عالی ساخت کشور چین و یا معادل آن تحت نظر انجنیر مراقبت کننده.	پاکت	4			
22	تهیه ونصب کاندویت نوع پلاستیک مخصوص برق معه زانوخم، پیوند وگلند Φ-50mm, sch-40 pvc conduit وطنی و یا معادل آن تحت نظر انجنیر مراقبت کننده.	متر	270			
23	تهیه ونصب جاینت پولی اتلین(BBC CELL PACK TYPE M 11 EG) برای کیبل 3x10mm2 با کیفیت عالی ایتالوی و یا معادل آن تحت نظر انجنیر مراقبت کننده.	عدد	1			
مجموع قیمت بخش حفر چاه عمیق به افغانی						
بخش حفر13 حلقه چاه جذبی آبهای باران به عمق 12 متر						
1	کندن کاری به قطر D=1.25m برای چکها الی عمق 12 متر، برای هر یک حلقه چاه جذبی در مطابقت به نقشه معه انتقال خاک دور از ساحه تحت نظر انجنیر مراقبت کننده با تمام امورات ایجابی آن.	مترطول	156			
2	کندن کاری به طول L=3.50m و عرض B=1.80m و عمق 1.45M برای SEDIMENT TRAP در مطابقت به نقشه معه تپکاری تحت نظر انجنیر مراقبت کننده با تمام امورات ایجابی آن.	مترمکعب	123.5			

3	تهیه و پایین نمودن چکها دارای سوراخ های 3.5cm به ارتفاع 40Cm و قطر خارجی 1.10M به ضخامت دیوارهای 5 سانتی متر با مارک 20MPA در مطابقت به نقشه معه تست های لازم آن تحت نظر انجنیر مراقبت کننده با تمام امورات ایجابی آن.	عدد	351				
4	تهیه و پایین نمودن چکها بدون سوراخ ها به ارتفاع 40Cm و قطر خارجی 1.10M به ضخامت دیوارهای 5 سانتی متر با مارک 20MPA در مطابقت به نقشه معه تست های لازم آن تحت نظر انجنیر مراقبت کننده با تمام امورات ایجابی آن.	عدد	39				
5	تهیه و ریخت جغل به سایز 9.5 الی 24 ملی متر به عرض 7.5Cm در اطراف چکها، و به عمق 60Cm و قطر 1m در داخل چکها، و همچنان در قسمت فلتر در مطابقت به نقشه تحت نظر انجنیر مراقبت کننده با تمام امورات ایجابی آن.	مترمکعب	58.5				
6	تهیه و ریخت کانکریت بدون سیخ در کار اطراف چکها به ضخامت 15Cm، و همچنان در کار زیر SEDIMENT TRAP و فلتر به ضخامت 20Cm با مارک 20MPA ساخت توسط مکسر دستی معه تست های لازم آن در مطابقت به نقشه تحت نظر انجنیر مراقبت کننده با تمام امورات ایجابی آن.	مترمکعب	26				
7	تهیه و نصب سرپوش چکها سیخدار (CHECKS COVER) به قطر خارجی 1.10M باداشتن یک دانه سوراخ به قطر 20Cm با مارک 20MPA در مطابقت به نقشه معه تست های لازم آن تحت نظر انجنیر مراقبت کننده با تمام امورات ایجابی آن.	عدد	13				
8	خشت کاری از خشت پخته درجه اول با مارک مصاله سمنتی 1:4 در کار دیوارهای SEDIMENT TRAP و فلتر با کیفیت عالی در مطابقت به نقشه تحت نظر انجنیر مراقبت کننده با تمام امورات ایجابی آن.	مترمکعب	39				
9	پلسترکاری به ضخامت 1.5 سانتی متر با مارک مصاله سمنتی 1:3 در کار دیوارهای داخلی SEDIMENT TRAP& FILTER با کیفیت عالی در مطابقت به نقشه تحت نظر انجنیر مراقبت کننده با تمام امورات ایجابی آن.	مترمربع	182				
10	تهیه و نصب جالی سکرین فلزی (FRAM WITH MESH) به ارتفاع 0.85m و عرض 30Cm از چوکات (ANGLE 6×75×75) MMبا تقسیمات عرضی و ارتفاعی آن توسط سیخ گول 12 ملی متر به فاصله 2.5 سانتی متر کنج تا کنج با دو قلم رنگ ضد زنگ در مطابقت به نقشه تحت نظر انجنیر مراقبت کننده با تمام امورات ایجابی آن.	وظیفه	13				
11	تهیه و نصب پایپ 6INCH- PVC سکیجول 40 از شرکت HIGH STANDARD PIPE / KAWSAR ENGINEERINGدر مطابقت به نقشه تحت نظر انجنیر مراقبت کننده با تمام امورات ایجابی آن.	متر	13				
12	تهیه PCP از کانکریت بدون سیخ در مطابقت به مشخصات داده شده نقشه با مارک 25MPA هموار کاری ساحه و نصب نمودن آن با کانکریت بدون سیخ با مارک 15MPA و قالب بندی اطراف PCP به فاصله 7Cm و فرش نمودن 5Cm کرش زیرکار آن، معه تست های لازم آن تحت نظر انجنیر مراقبت کننده با تمام امورات ایجابی آن.	متر	285				
	مجموع قیمت بخش چاه جذبی آبهای باران به افغانی						
	مجموعه قیمت هر دو بخش حفر چاه عمیق و چاه جذبی به افغانی						

اینک براورد اولیه حفر چاه عمیق و چاه جذبی آبهای باران لات دوم در محوطه مدیریت عمومی انستیتوت خدمات ملکی ترتیب و جهت اجراات بعدی به مقام محترم تقدیم است.

نوت: معیاد اجرأ قرار داد 3 ماه تقویمی و رفع نواقص آن 12 ماه تقویمی میباشد.

عبیدالله کاکر	**خالد خالقیار**	**محمد مدثرمجددی**	**محمد شفیق امیری**	**مولوی حفیظ الله اسد**
انجنیر تهویه و تسخین(میخانیک)	**انجنیر مراقبت**	**مدیر عمومی انجنیری**	**آمر خدمات انجنیری**	**معاون تعمیرات**
آمریت خدمات انجنیری	**آمریت خدمات انجنیری**	**آمریت خدمات انجنیری**	**ریاست تعمیرات، حفظ ومراقبت**	**ریاست تعمیرات، حفظ ومراقبت**

Scope of Work for Well Drilling

Project	Project Manager	Date
لات دوم حفر چاه عمیق (250) متر در محوطه انستیتوت خدمات ملکی	[Name of project manager]	[Date completed or revised]

Purpose

The purpose of the water well drilling is to develop a reliable and sustainable source of groundwater to meet the intended water demand for Administrative personal, agricultural, and drinking use. This activity is aimed at ensuring long-term access to clean and adequate water supplies by drilling to the appropriate depth, installing proper casing and screens, and conducting necessary development and testing to confirm the quantity and quality of groundwater available at the site.

The well will be designed and constructed in accordance with recognized standards and local regulations to ensure structural integrity, water quality protection, and operational efficiency.

Business Objectives

The primary business objectives of this water well drilling project are:

1. **Ensure Reliable Water Supply**
   Provide a sustainable and uninterrupted water source to meet the essential needs of administrative personnel, local agricultural activities, and drinking water requirements in the project area.
2. **Improve Public Service Delivery**
   Support the effective operation of government institutions by securing adequate water supply for facilities, improving the working environment and service delivery to the public.
3. **Promote Public Health and Hygiene**
   Ensure access to clean drinking water to reduce waterborne diseases and improve overall public health standards.
4. **Comply with Regulatory and Environmental Standards**
   Adhere to national and local regulations regarding groundwater extraction, environmental protection, and health standards during all phases of the project.

Scope Description

In Scope

This project involves the planning, design, drilling, development, and commissioning of a water well system to provide a reliable and sustainable water source for administrative buildings, nearby agricultural land, and surrounding communities. The project will be implemented in accordance with national groundwater development guidelines, ensuring water quality standards for drinking and irrigation purposes.

The system will include well drilling, casing installation, pump system setup, and along with minimal infrastructure for water storage and distribution as applicable.

In-Scope Activities

The following components and tasks are included within the scope of this project:

1. **Site Selection and Surveying**
   - Hydrogeological assessment
   - Geophysical survey and borehole siting
2. **Drilling and Construction**
   - Drilling of deep or shallow water wells as per design.
   - Installation of casing, screens, and gravel packing
   - Well development and cleaning.
3. **Pump System Installation**
   - Supply and installation of suitable pump (electric).
   - Construction of protective well cover.
4. **Water Storage and Distribution**
   - Connection to nearby administrative and agricultural users.
5. **Commissioning and Handover**
   - System performance testing
   - Training for local operators or responsible authority
   - Handover with operation and maintenance manual
6. **Monitoring and Reporting**
   - Daily logs of drilling and construction
   - Submitting daily reports to the relevant authority regarding all project activities in progress.

Out of Scope

Out-of-Scope Activities

The following items are **not** included in the scope of this project:

1. Electrification of the area (unless specifically part of a solar pump system).
2. Development of sanitation or sewerage systems.
3. Full-scale water distribution network for agriculture purpose.

Project Deliverables

The following deliverables will be produced as part of the project to meet its business objectives:

Hydrogeological and Geophysical Survey Report

1. Site suitability analysis
2. Water table depth and aquifer characteristics

3. Borehole siting recommendation

Drilled and Constructed Water Well

1. Fully drilled borehole to the required depth
2. Proper casing, gravel pack, and screen installation
3. Sealed and developed well ready for pumping

Constraints

Project Constraints

1. **Budget Constraints**
   - Limited government funding may restrict the number of wells, depth, equipment type.
2. **Budget Constraints**
   - Project must be completed within a defined timeline (fiscal year or seasonal weather), which may limit flexibility in drilling schedule or procurement.
3. **Weather and Seasonal Constraints**
   - Harsh weather conditions, especially during rainy or dry seasons, may delay access, drilling operations, or material transport.
4. **Risk of Low Yield or Water Quality Failure**
   - There's a possibility that drilled wells may yield insufficient quantity or fail to meet drinking water quality standards, or may be During well drilling any other an expected problem occur.

Assumptions

Project Assumptions

Sufficient Groundwater Availability

- It is assumed that the selected site will have an adequate and sustainable aquifer capable of supplying the required quantity of water.

Cost Estimate

- The estimated project cost is detailed in the bill of quantities (BOQ) with a breakdown of all work items, which can be referenced as needed.

NOTES:

1. ALL DIMENSION ARE IN CM, UNLESS OTHERWISE SPECIFIED.
2. SCREEN FILTERS SHOULD BE PLACED AFTER GEOLOGICAL LOG-TAKEN AFTER BOREHOLE.
3. INSTALLATION OF SUBMERSIBLE PUMP SHOULD BE DONE ACCORDING TO WELL GEOLOGICAL LOG TAKEN DURING BOREHOLE.
3. CEMENT SURFACE CEAL/PCC MARKS SHALL BE 15 MPA.

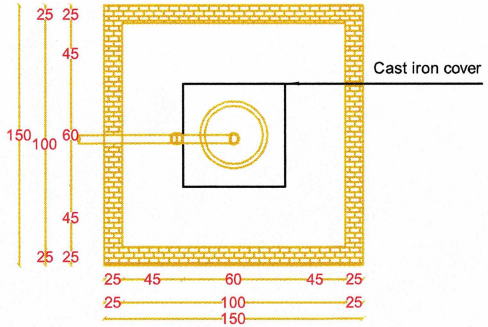

01 WELL MANHOLE PLAN
SCALE- 1:50

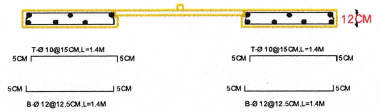

03 MANHOLE COVER REINFORCEMENT DETAILS
SCALE- 1:50

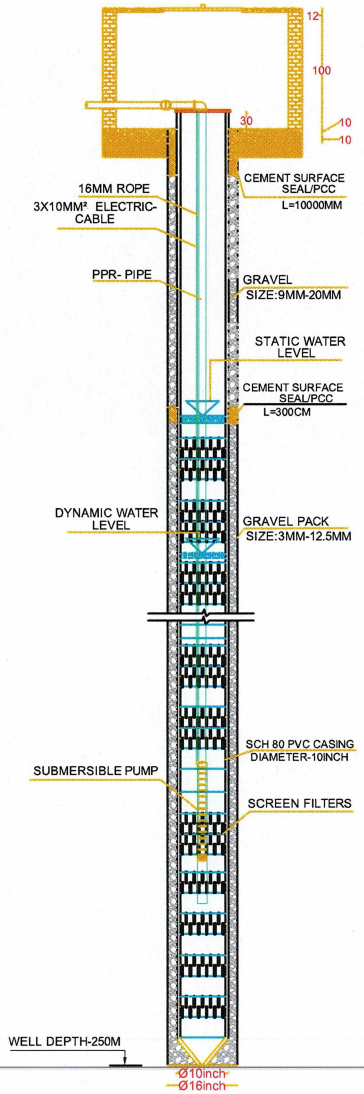

02 TYPICAL WELL CROSS SECTION
SCALE- 1:50

بخش آبرسانی امریت خدمات انجینری				
	عبیدالله کاکر	مهندس طراح	مهندسی	بخش
	عبیدالله کاکر	ترسیم کننده		مقیاس
		کنترول کننده		تاریخ
		تصدیق کننده		نمبر آرشیف
		امر بخش		نمبر پروژه

ریاست تعمیرات حفظ ومراقبت اداره امور ا.ا.ا

پروژه : لات دوم حفر چاه عمیق و چاه جذبی آبهای باران در محوطه مدیریت عمومی استیشنوت خدمات ملکی

موضوع : پلان و سکشن چاه آب

GENERAL NOTES:

1. THIS IS A GENERAL SITE PLAN OF ACSI, WHICH SHOWS - POSITION OF THE RAINWATER RECHARGE PIT, WITH THEIR- TOTAL COUNT REACHING 13 RECHARGE PIT.

2.THE SITE ENGINEER CAN MAY MODIFY OR CHANGE THE - THE POSITION AND ALIGNMENT OF THE RECHARGE PIT AND- THEIR DRAINAGE CHANNELS DEPENDING ON SITE LIMITATIONS- AND OPTIMAL PLACEMENT CONDITIONS.

3.DETAILED STRUCTURAL DRAWINGS OF THE RECHARGE PIT- WHICH HAVE BEEN SEPARATELY PREPARED BY THE MINISTRY OF- ENERGY AND WATER, ARE AVAILABLE FOR MORE REFERENCES.

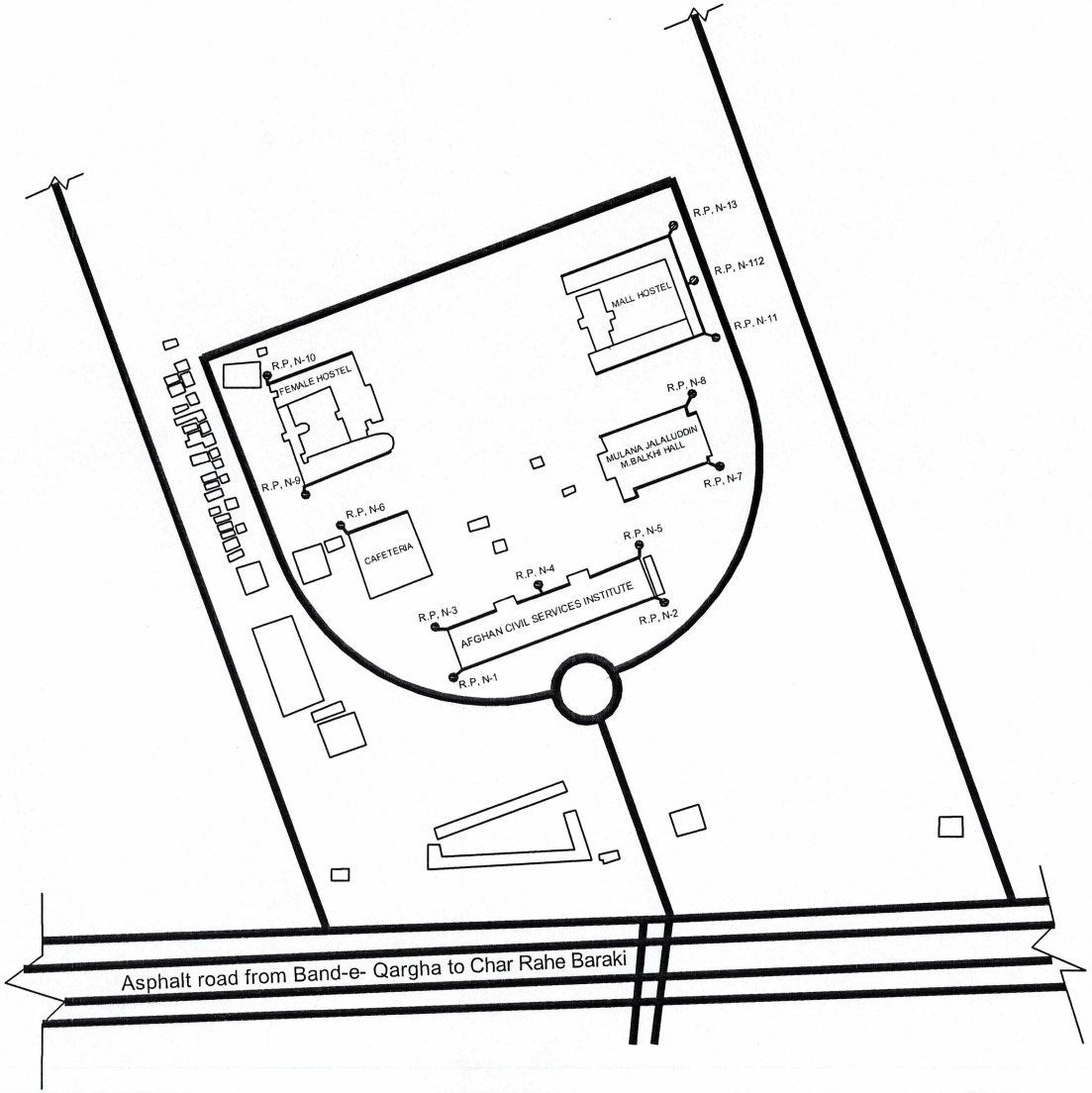

بخش ایرسائی امریت خدمات انجینری				
	عبیدالله کاکر	مهندس طراح	مهندسی	بخش
	عبیدالله کاکر	ترسیم کننده		مقیاس
		کنترول کننده		تاریخ
		تصدیق کننده		نمبر ارشیف
		امر بخش		نمبر پروژه

ریاست تعمیرات حفظ ومراقبت اداره امور ا.ا.ا

پروژه : لات دوم حفر چاه عمیق و چاه جذبی ابهای باران در محوطه انستیتوت خدمات ملکی

موضوع : سایت پلان عمومی چاه های جذبی در محوطه انستیتوت خدمات ملکی

نمبر ورق ۹

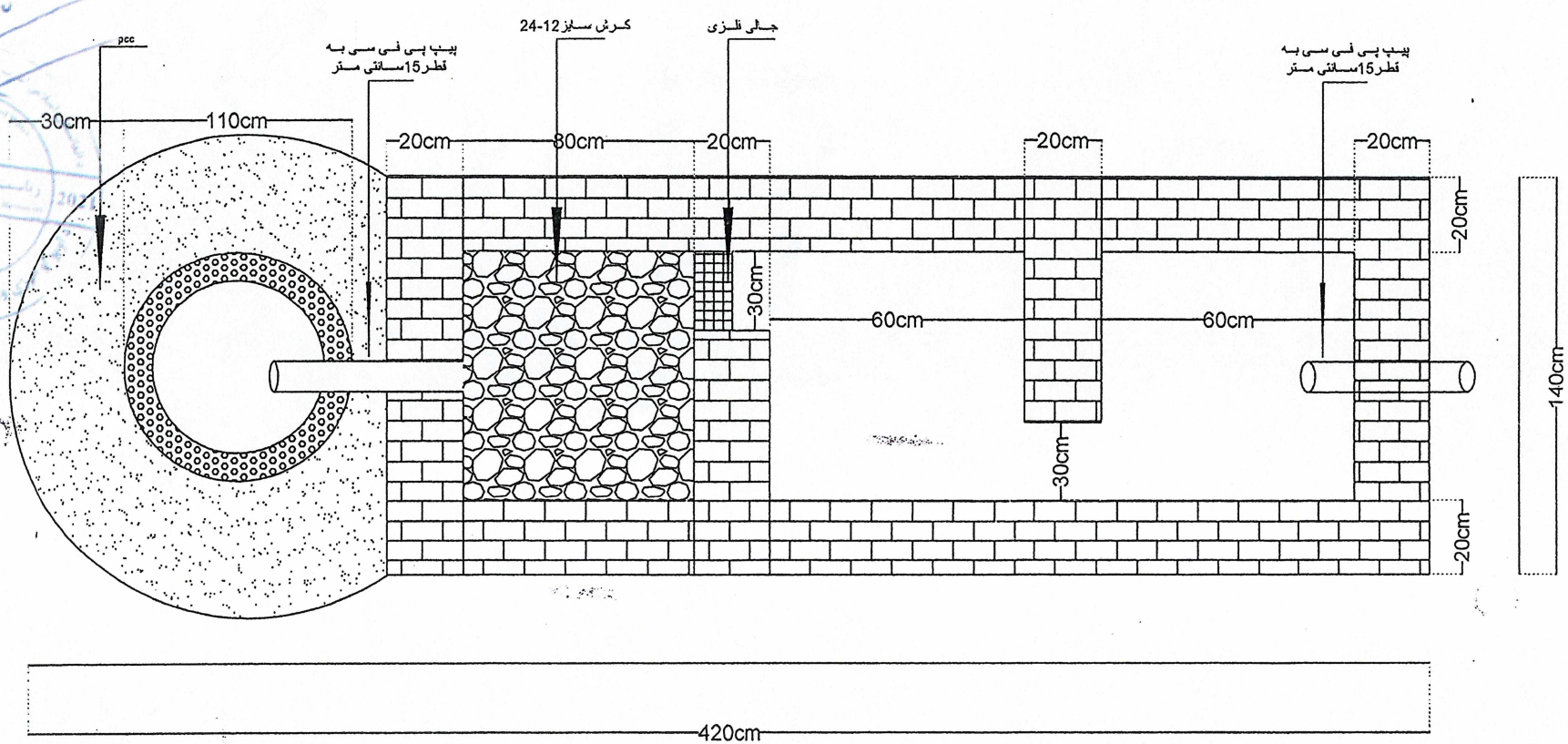

مشخصات	
نوع چک	فلتردار
مساحت بام	
عمق کندن کاری محل فلتر	
نوع جالی	فلزی

امارت اسلامی افغانستان
وزارت انرژی وآب
ریاست منابع آب
ریاست منابع آبهای زیرزمینی
آمریت جیوفزیک

بخش تخنیکی		محل امضاء
ترتیب کننده	محمد بصیر	
سروی کننده		
ارزیابی کننده		
تائید کننده		

Hydraulic DATA FOR PCPS (640*460)

S/N	SLOPE	FLOW DEPTH mm	VELOCITY m/sec	DISCHARGE L/sec
1	0.001	372	0.831	95
2	0.0012	384.1	0.701	105
3	0.0014	386.8	0.760	115
4	0.0016	382	0.808	120
5	0.0017	384.2	0.834	125
6	0.0018	386.2	0.861	130
7	0.0019	388.4	0.887	135
8	0.002	361	0.878	120
9	0.002	376	0.896	130
10	0.0020	383.3	0.904	135

Material Required Per joint with Cement Sand Ratio of 1:3

S/N	Segment	Size	Material Required Per joint with Cement Sand Ratio of 1:3		Sand Required Per Segment for Bed Preparation	Remarks
			Cement	Sand		
	Section (mmxmm)	Length (mm)	(Bags)	(Cu.m)	(Cu.m)	
1	360X225	1220	0.0022	0.00024	0.053	
2	457X305	920	0.0037	0.00039	0.044	
3	600X360	920	0.00445	0.00047	0.044	
4	640X460	920	0.0062	0.00065	0.047	
5	675X460	920	0.0065	0.00069	0.044	
6	760X530	920	0.0089	0.00094	0.046	
7	920X610	920	0.0115	0.00121	0.049	
8	920X610	920	0.0121	0.00128	0.051	

Quantities of Construction Material Mix. Ratio of 1:1:2

S.N	Segment	Size	Concrete Weight per seq	Aggregate Volume	Quantities of Construction Matetial Mix Ratio of 1:1:2		
					Cement	Sand	Gravel
	Section (mmxmm)	Length (mm)	(Kg.)	(Cu.m)	(Bags)	(Cu.m)	(Cu.m)
1	360X225	1220	86.93	0.0565	0.439	0.0170	0.034
2	457X305	920	103.03	0.0669	0.520	0.0200	0.040
3	600X360	920	123.09	0.0800	0.621	0.0240	0.048
4	640X460	920	162.73	0.1058	0.821	0.0320	0.063
5	675X460	920	173.26	0.1126	0.874	0.0340	0.068
6	760X530	920	228.49	0.1485	1.153	0.0445	0.089
7	920X610	920	286.00	0.1860	1.443	0.0555	0.111
8	920X610	920	308.64	0.2006	0.537	0.0600	0.120

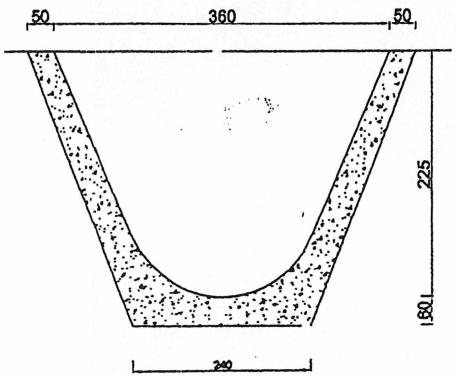

Section B-B
Scale 1:10

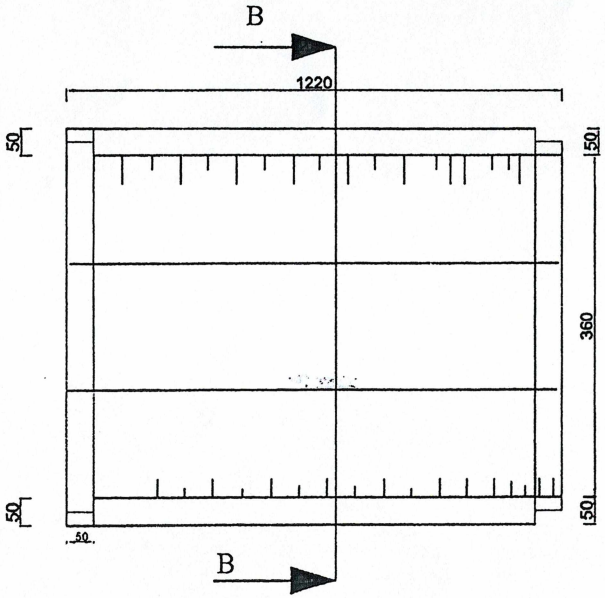

Plan of pcp Segment No.1
Scale 1:10

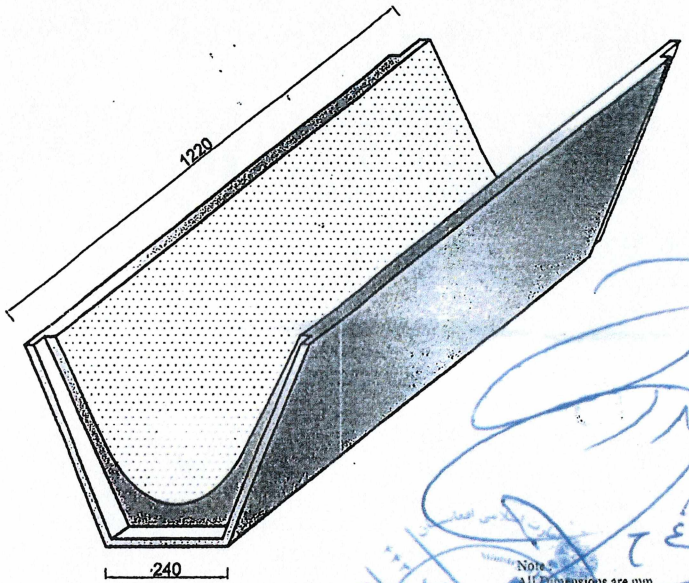

Note:
All Dimensions are mm

ISOMETRIC VIEW OF PCPS
Segment No.1

محل امه	نام	فعالیت ها			موقعیت پروژه	
	انجنیر احمد جاوید	سروی کننده	امارت اسلامی افغانستان وزارت آب وانرژی ریاست عمومی خدمات انجنیری تاسیسات آب ریاست سروی وپروژه تاسیساتآب آمریت طرح ودیزاین بند، انهارو تحکیمات		نوعیت ساختمان	تغذیه آبهای زیر زمینی
	انجنیرنجم الدین	چک کننده			ولایت	کابل
	انجنیر اجمل	دیزاین کننده			ولسوالی	مرکز
		چک کننده	تغذیه آبهای زیر زمینی	نام پروژه	قریه	وزارت صنعت و تجارت
		بررسی کننده	مطابق نقشه	مقیاس	نمبر نقشه	9/9

Note:
1. Deep of wells can be changed until the depth Reach the Filtration Layer
All Dimensions are cm

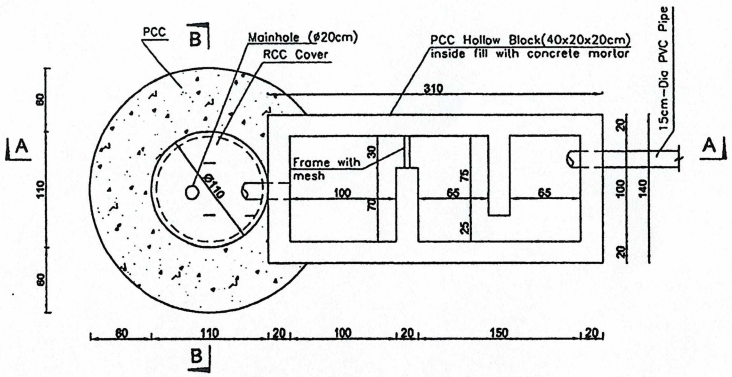

PLAN OF SEDIMENT TRAP & WALL
Scale1:50

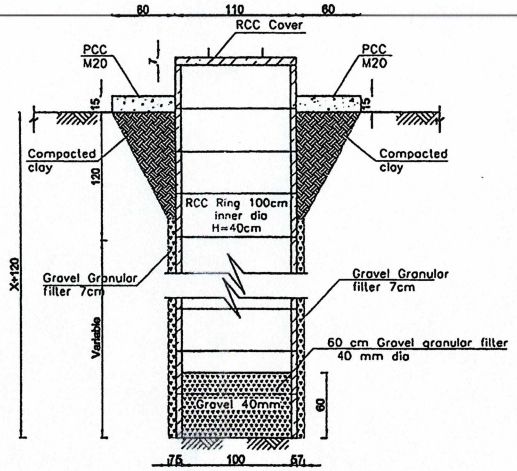

Section B - B
Scale1:50

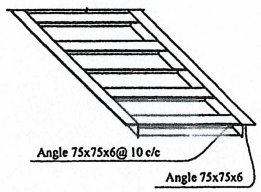

Steel Trench Cover

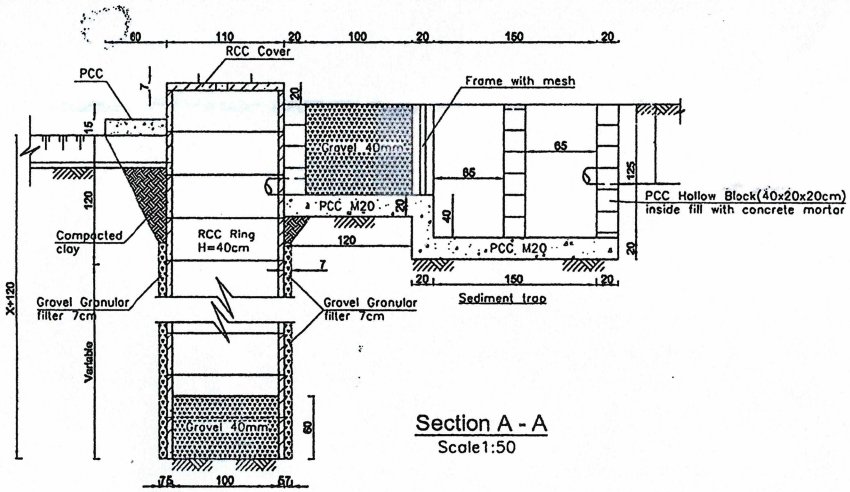

Section A - A
Scale1:50

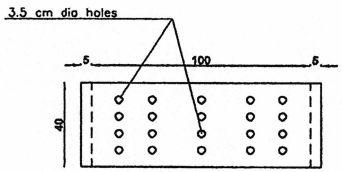

One Local Ring

Well Depth and Diameter Detail Table			
S/N	Number Well	Well Dept-m	Well Diameter-m
1	3	15	1.00

محل امضا	نام	فعالیت ها			موقعیت پروژه	
	انجنیر احمد جاوید	سروی کننده	امارت اسلامی افغانستان وزارت آب وانرژی ریاست عمومی خدمات انجنیری تاسیسات آب ریاست سروی وپروژه تاسیساتآب آمریت طرح ودیزاین بند، انهارو تحکیمات		نوعیت ساختمان	تغذیه آبهای زیر زمینی
	انجنیرنجم الدین	چک کننده			ولایت	کابل
	انجنیر اجمل	دیزاین کننده			ولسوالی	مرکز
		چک کننده	تغذیه آبهای زیر زمینی	نام پروژه	قریه	وزارت صنعت و تجارت
		بررسی کننده	مطابق نقشه	مقیاس	نمبر نقشه	8/9

د افغانستان اسلامی امارت

دچارو اداری لوی ریاست

معاونیت مالی واداری

ریاست تعمیرات، حفظ ومراقبت

آمریت خدمات انجنیری

د افغانستان اسلامی امارت
معاونیت مالی واداری ریاست عمومی اداره امور
۱۴۴۴ هـ ق
ریاست تعمیرات، حفظ ومراقبت

لات سوم حفر چاه عمیق 250 متر در محوطه تپه کلوله پشته

شماره	تفصیلات کار	واحد	مقدار	قیمت فی واحد	قیمت فی واحد به حروف	قیمت مجموعی به افغانی	ملاحظات
1	حفر چاه عمیق به قطر 16inch در طبقات مختلف نوع روتری معه اخذ نمونه از هر متر طبقات غرض ترتیب لاگ و دیزاین کیسنگ و سکرینگ چاه ها با تمام امورات ایجابی آن تحت نظر انجنیر مراقبت کننده.	متر	250				
2	تهیه ونصب کیسنگ 10inch-UPVC PIPE به قطر خارجی (OD=10.750inch) اسکیجول 80 از شرکت HIGH STANDARD PIPE / KAWSAR ENGINEERING ویا معادل آن، تست پاس لابراتوار معه سرش 717و خارپیچ با کیفیت عالی ساخت وطن با تمام امورات ایجابی آن تحت نظر انجنیر مراقبت کننده.	متر	160				تست های لازم پایپ بعد از اخذ نمونه توسط انجنیر مراقبت کننده در لابراتور صورت میگیرد
3	تهیه ونصب اسکرین (فلتر)10inch-UPVC PIPE به قطر خارجی (OD=10.750inch) اسکیجول 80 از شرکت HIGH STANDARD PIPE / KAWSAR ENGINEERING ویا معادل آن، تست پاس لابراتوار معه سرش 717 و خارپیچ با کیفیت عالی ساخت وطن با تمام امورات ایجابی آن تحت نظر انجنیر مراقبت کننده.	متر	90				تست های لازم پایپ بعد از اخذ نمونه توسط انجنیر مراقبت کننده در لابراتور صورت میگیرد
4	تهیه وریخت جغل طبیعی دریایی به سایز MM(3 - 12.5) از عمق 10 متر الی 250 متر تحت نظر انجنیر مراقبت کننده با تمام امور ایجابی آن.	مترمکعب	18				
5	تهیه وریخت گل سرخ لوگر(گلسرشوی) با کیفیت عالی تحت نظر انجنیر مراقبت کننده.	مترمکعب	5				
6	صاف کاری ولوش کشی چاه توسط ماشین کمپریسور 16 بار الی مدت 12 ساعت ضمناً پاک کاری ساحه در جریان لوش کشی و آخیر پروژه و انتقال مواد اضافی آن به بیرون از ساحه باتمام امور ایجابی آن.	وظیفه	1				
7	تهیه و ریخت کانکریت بدون سیخ در کار کف منهول چاه به ضخامت 10 سانتی متر، و از سطح زمین الی عمق 10 متری در اطراف کیسنگ چاه(غرض بلاک نمون نفوذ آبهای سطحی به داخل چاه) و همچنان در قسمت از پایه های سویچ بورد برق با مارک 15MPA تحت نظر انجنیر مراقبت کننده با تمام امورات ایجابی آن.	مترمکعب	2				
8	ساخت منهول به ابعاد داخلی (100x100x100)cm ازخشت پخته با مصالح سمنتی 1:4 به عرض دیوار های 25cm معه پلاستر کاری به نسبت 1:3 سمت داخلی وخارجی منهول، و ریخت RCC برای سرپوش منهول به ابعاد (150x150x12)cm معه ساخت چوکات و سرپوش چدنی دارای وزن بیشتر یا مساوی به 50kg به طول و عرض (60 × 60)cm در مطابقت به نقشه تحت نظر انجنیر مراقبت کننده با تمام امور ایجابی آن.	وظیفه	1				
9	پمپ تست نمودن چاه به مدت حد اقل 8 ساعت تحت نظر انجنیر مراقبت کننده.	وظیفه	1				
10	تهیه ونصب واتر پمپ زیر آبی دو انچ 2inch از کمپنی پدرولو (pedrollo) با کیفیت عالی ساخت کشور ایتالیا ویا معادل آن باظرفیت 7.5KW/10HP با هید اعظمی 378m و یا بالاتر.	پایه	1				

11	تهیه ونصب پایپ پی پی ار PPR-PE100, PN20 به قطر خارجی 63mm معه فتینگ باب آن(بعد از هر 12 متر سامی چوری دار نصب گردد)، تست پاس لابراتوار از شرکت HIGH STANDARD PIPE / KAWSAR ENGINEERING و یا معادل آن با کیفیت عالی با تمام امورات ایجابی آن.	متر	190				
12	تهیه ونصب بست نل گیر(کلمپ) چاه عمیق به قطر بیرونی 63mm وطول 50 سانتی متر تحت نظر انجنیر مراقبت کننده.	جوره	1				
13	تهیه ریسمان نیلونی به قطر (16)mm با کیفیت عالی برای پائین نمودن واترپمپ به داخل چاه تحت نظر انجنیر مراقبت کننده.	متر	220				
14	تهیه ونصب سویچ بورد فلزی از آهن به ضخامت 1.2mmروی کارساحوی با رنگ الکتروستاتیک عایق برق ورطوبت با ابعاد 60X40X25 سانتی متر با ملحقات: آلات اندازه گیری، چراغ های سیگنال سیستم بسپارد کاری وطنی وهمچنان شامل یک عدد سویچ آتومات 40A / 380V چکی یا معادل آن، یک عدد کنترول فاز معه ریلی اضافه بار آن (بیمیتال) ساخت ایران یا معادل آن، یک عدد تایمر 24 ساعته چینائی یا معادل آن، یکعدد مگنیت 40A /380V ساخت MOLLER اصلی جرمنی یا معادل آن، یک عدد کنترول بار ساخت ایران یا معادل آن، یک عدد مین سویچ اتومات 80A/380V MCCB ساخت چک یا معادل آن، یک عدد سویچ (ON-OFF-AUTO) چینائی یا معادل آن معه چهار پایه از انگلارن (5x5) سانتی متر به ارتفاع 80 سانتی متر و ضخامت 2 ملی متر با تمام امور ایجابی آن.	وظیفه	1				
15	تهیه و تمدید کیبل $3x10mm^2$ مسی فکساولی برای واترپمپ داخل چاه الی سویچ بورد با کیفیت عالی مغان ایرانی و یا معادل آن تحت نظر انجنیر مراقبت کننده.	متر	210				
16	تهیه و تمدید کیبل $4x16mm^2$ مسی سیخی با کیفیت عالی از سویچ بورد چاه الی منبع عمومی برق، ساخت مغان ایرانی و یا معادل آن تحت نظر انجنیر مراقبت کننده.	متر	200				
17	تهیه ونصب سیخ آرت مسی خالص با قطر (20)MM و به طول (1.5)M معه قلفک Copper Grounding Rod L,1.5m,Ø20mm با کیفیت عالی تحت نظر انجنیر مراقبت کننده.	عدد	1				
18	تهیه وتمدید لین مسی برای سیستم آرت به زمین $Ground\ Conductor\ 1x10\ mm^2$ ترکی و یا معادل آن تحت نظر انجنیر مراقبت کنند.	متر	10				
19	کندنکاری کانال برای جابجا نمودن کیبل برق به به سایز(0.5X0.80) متر و دوباره پرکاری آن از مواد کندن کاری شده معه تپک کاری آن تحت نظر انجنیر مراقبت کننده.	مترمکعب	60				
20	تهیه وتمدید نوار خطر WARNING TAP دارای عرض 15 سانتی متر با کیفیت عالی ساخت کشور چین و یا معادل آن تحت نظر انجنیر مراقیب کننده.	متر	180				
21	تهیه ونصب کیبل تای پلاستکی دارای رنگ سفید به سایز (300X3.6) MM، پاکت 100PCS آن با کیفیت عالی ساخت کشور چین و یا معادل آن تحت نظر انجنیر مراقبت کننده.	پاکت	4				
22	تهیه ونصب کاندویت نوع پلاستیک مخصوص برق معه زانوخم، پیوند وگلند Φ-50mm, sch-40 pvc conduit وطنی و یا معادل آن تحت نظر انجنیر مراقبت کننده.	متر	140				
23	تهیه ونصب جاینت پولی اتلین(BBC CELL PACK TYPE M 11 EG) برای کیبل 3x10mm2 با کیفیت عالی ایتالوی و یا معادل آن تحت نظر انجنیر مراقبت کننده.	عدد	1				
مجموع قیمت حفر چاه عمیق به افغانی							

اینک برآورد اولیه حفر چاه عمیق 250 متر داخل محوطه تپه کلوله پشته ترتیب و جهت اجراأت بعدی به مقام محترم تقدیم است.

نوت: معیاد اجرأ قرار داد 3 ماه تقویمی و رفع نواقص آن 12 ماه تقویمی میباشد.

عبیدالله کاکړ	خالد خالقیار	محمد مدثرمجددی	محمد شفیق امیری	مولوی حفیظ الله اسد
انجنیر تهویه و تسخین(میخانیک)	انجنیر مراقبت	مدیر عمومی انجنیری	آمر خدمات انجنیری	معاون تعمیرات
آمریت خدمات انجنیری	آمریت خدمات انجنیری	آمریت خدمات انجنیری	ریاست تعمیرات، حفظ ومراقبت	ریاست تعمیرات، حفظ ومراقبت

Scope of Work for Well Drilling

Project	Project Manager	Date
لات سوم حفر چاه عمیق (250) متر در محوطه تپه کلوله پشته	[Name of project manager]	[Date completed or revised]

Purpose

The purpose of the water well drilling is to develop a reliable and sustainable source of groundwater to meet the intended water demand for Administrative personal, agricultural, and drinking use. This activity is aimed at ensuring long-term access to clean and adequate water supplies by drilling to the appropriate depth, installing proper casing and screens, and conducting necessary development and testing to confirm the quantity and quality of groundwater available at the site.

The well will be designed and constructed in accordance with recognized standards and local regulations to ensure structural integrity, water quality protection, and operational efficiency.

Business Objectives

The primary business objectives of this water well drilling project are:

1. **Ensure Reliable Water Supply**
   Provide a sustainable and uninterrupted water source to meet the essential needs of administrative personnel, local agricultural activities, and drinking water requirements in the project area.
2. **Improve Public Service Delivery**
   Support the effective operation of government institutions by securing adequate water supply for facilities, improving the working environment and service delivery to the public.
3. **Promote Public Health and Hygiene**
   Ensure access to clean drinking water to reduce waterborne diseases and improve overall public health standards.
4. **Comply with Regulatory and Environmental Standards**
   Adhere to national and local regulations regarding groundwater extraction, environmental protection, and health standards during all phases of the project.

Scope Description

In Scope

This project involves the planning, design, drilling, development, and commissioning of a water well system to provide a reliable and sustainable water source for administrative buildings, nearby agricultural land, and surrounding communities. The project will be implemented in accordance with national groundwater development guidelines, ensuring water quality standards for drinking and irrigation purposes.

The system will include well drilling, casing installation, pump system setup, and along with minimal infrastructure for water storage and distribution as applicable.

In-Scope Activities

The following components and tasks are included within the scope of this project:

1. **Site Selection and Surveying**
   - Hydrogeological assessment
   - Geophysical survey and borehole siting
2. **Drilling and Construction**
   - Drilling of deep or shallow water wells as per design.
   - Installation of casing, screens, and gravel packing
   - Well development and cleaning.
3. **Pump System Installation**
   - Supply and installation of suitable pump (electric).
   - Construction of protective well cover.
4. **Water Storage and Distribution**
   - Connection to nearby administrative and agricultural users.
5. **Commissioning and Handover**
   - System performance testing
   - Training for local operators or responsible authority
   - Handover with operation and maintenance manual
6. **Monitoring and Reporting**
   - Daily logs of drilling and construction
   - Submitting daily reports to the relevant authority regarding all project activities in progress.

Out of Scope

Out-of-Scope Activities

The following items are **not** included in the scope of this project:

1. Electrification of the area (unless specifically part of a solar pump system).
2. Development of sanitation or sewerage systems.
3. Full-scale water distribution network for agriculture purpose.

Project Deliverables

The following deliverables will be produced as part of the project to meet its business objectives:

Hydrogeological and Geophysical Survey Report

1. Site suitability analysis
2. Water table depth and aquifer characteristics

3. Borehole siting recommendation

Drilled and Constructed Water Well

1. Fully drilled borehole to the required depth
2. Proper casing, gravel pack, and screen installation
3. Sealed and developed well ready for pumping

Constraints

Project Constraints

1. **Budget Constraints**
   - Limited government funding may restrict the number of wells, depth, equipment type.
2. **Budget Constraints**
   - Project must be completed within a defined timeline (fiscal year or seasonal weather), which may limit flexibility in drilling schedule or procurement.
3. **Weather and Seasonal Constraints**
   - Harsh weather conditions, especially during rainy or dry seasons, may delay access, drilling operations, or material transport.
4. **Risk of Low Yield or Water Quality Failure**
   - There's a possibility that drilled wells may yield insufficient quantity or fail to meet drinking water quality standards, or may be During well drilling any other an expected problem occur.

Assumptions

Project Assumptions

Sufficient Groundwater Availability

- It is assumed that the selected site will have an adequate and sustainable aquifer capable of supplying the required quantity of water.

Cost Estimate

- The estimated project cost is detailed in the bill of quantities (BOQ) with a breakdown of all work items, which can be referenced as needed.

NOTES:

1. ALL DIMENSION ARE IN CM, UNLESS OTHERWISE SPECIFIED.
2. SCREEN FILTERS SHOULD BE PLACED AFTER GEOLOGICAL LOG-TAKEN AFTER BOREHOLE.
3. INSTALLATION OF SUBMERSIBLE PUMP SHOULD BE DONE ACCORDING TO WELL GEOLOGICAL LOG TAKEN DURING BOREHOLE.
3. CEMENT SURFACE CEAL/PCC MARKS SHALL BE 15 MPA.

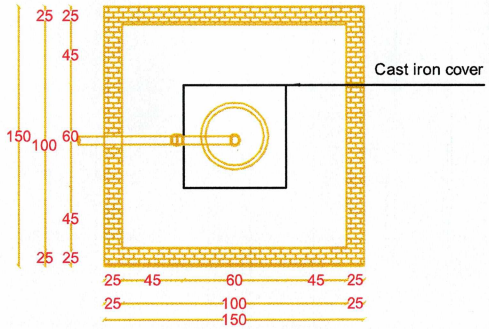

01 WELL MANHOLE PLAN
SCALE- 1:50

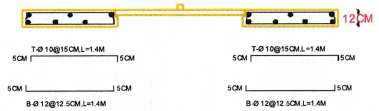

03 MANHOLE COVER REINFORCEMENT DETAILS
SCALE- 1:50

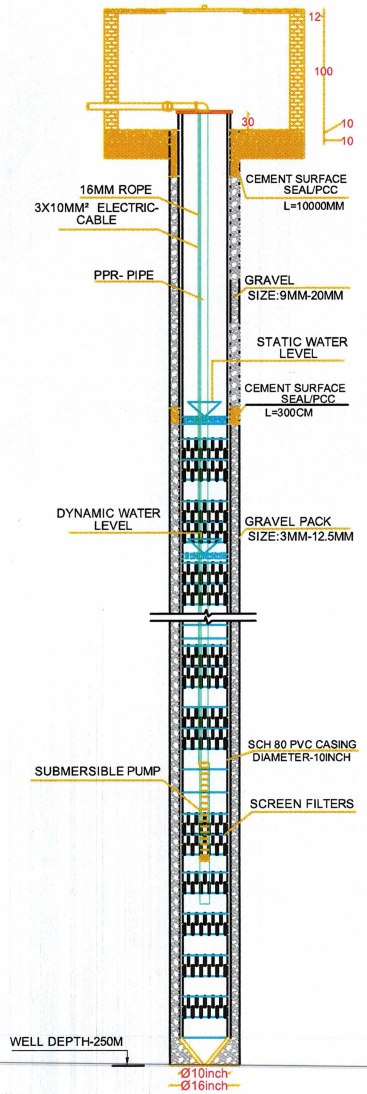

02 TYPICAL WELL CROSS SECTION
SCALE- 1:50

بخش ایرساتی امریت خدمات انجینری					
	عبیدالله کاکر	مهندس طراح	مهندسی	بخش	ریاست تعمیرات حفظ ومراقبت اداره امور ا.ا.ا
	عبیدالله کاکر	ترسیم کننده		مقیاس	پروژه : لات سوم حفر چاه عمیق در محوطه تپه کلوله پشته
		کنترول کننده		تاریخ	
		تصدیق کننده		نمبر آرشیف	موضوع : پلان و سکشن چاه آب
		آمر بخش		نمبر پروژه	