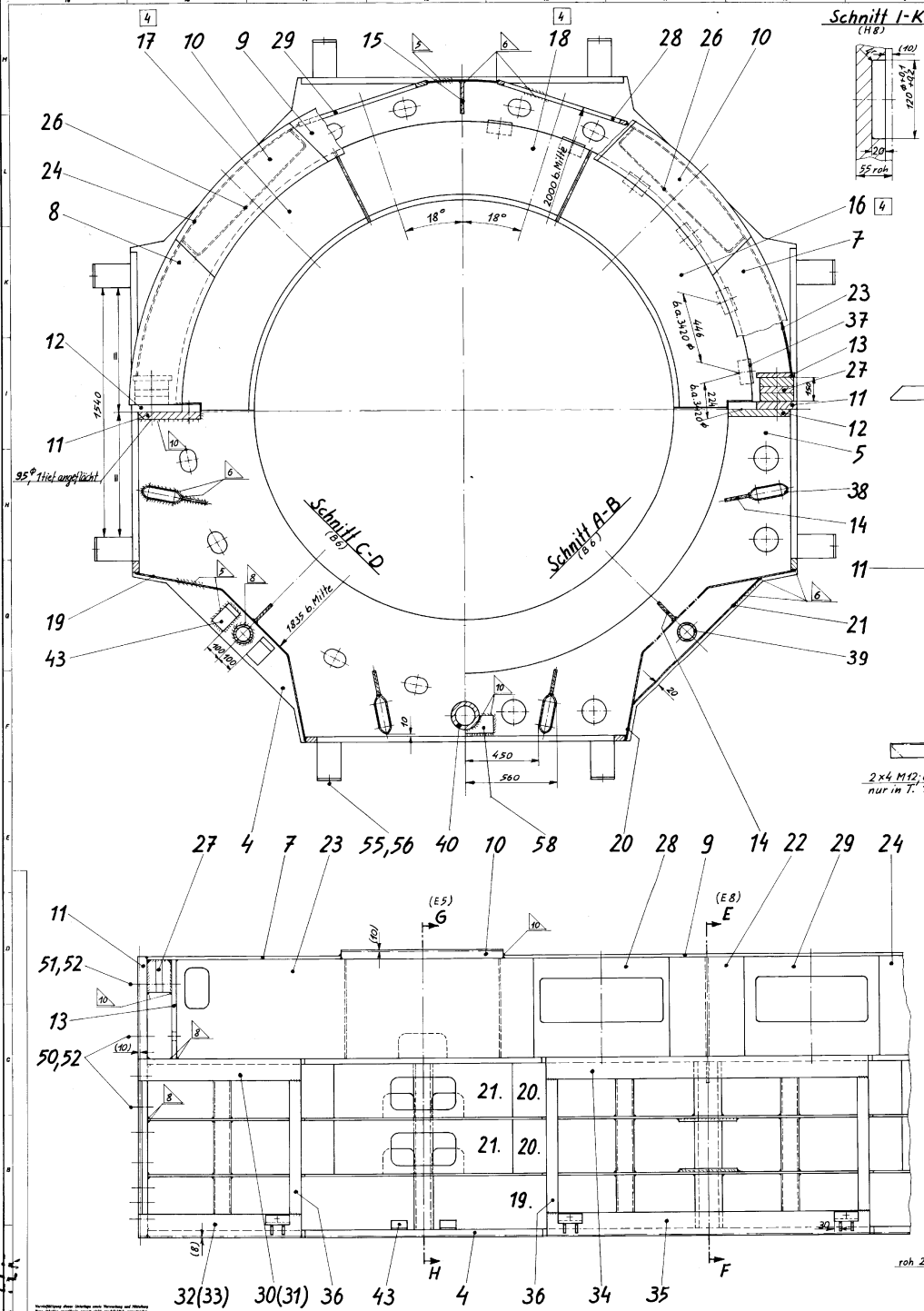

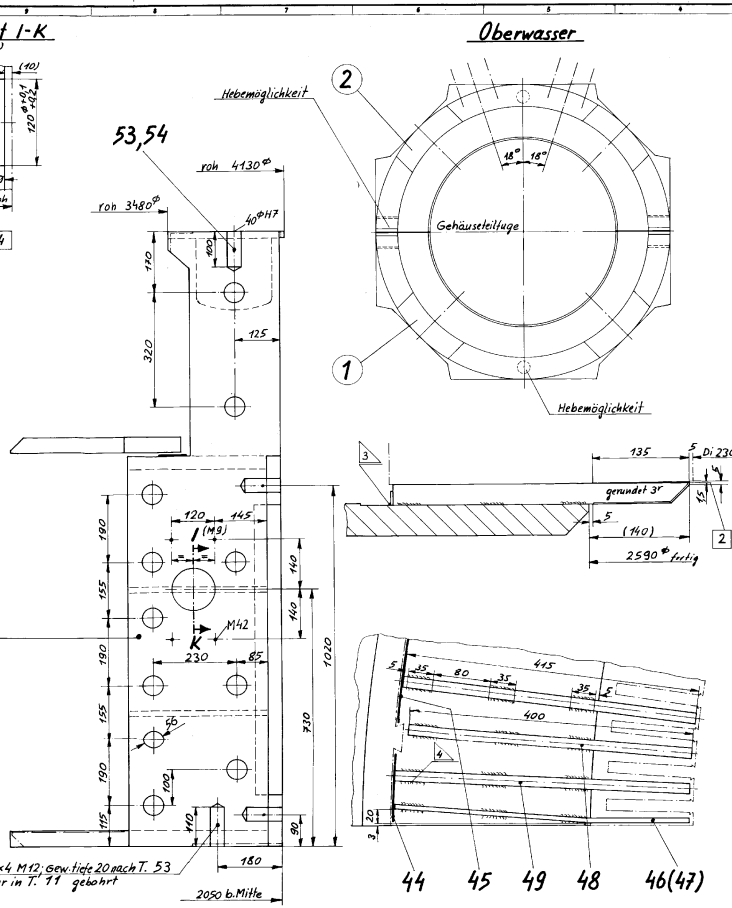

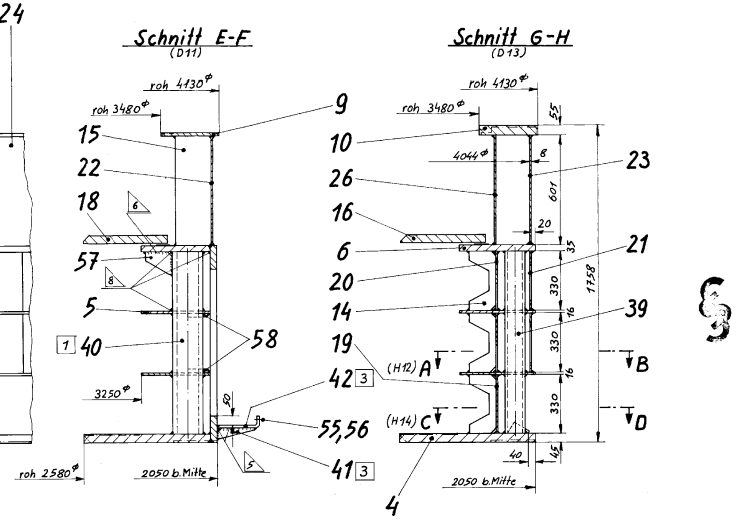

1 (B9) Teil 40 dient zum Anheben und ist durch Farbanstrich endsprechend zu kennzeichnen

2 (H4) Vor dem Packen sind die Druckfinger auf gleiche Höhe vorgebogen

3 (A6, B6) Teil 41, 42 bei Endmontage geschweißt

4 (L9, M12, M15) Die Drucksegmente Teil 16, 17, 18 sind auch zum Zwischenspannen des Blechpaketes zu verwenden

Gesamtgewicht ca. 12 560 kg

	4	Verstärkung	Bl. 20	DIN 1543	St 37	58	(SM-Stahl)		
	2	Rippe	Bl. 20			57			
	8	Sechskantmutter	M 16	DIN 934	m5D	56			
	8	Sechskantschraube	M16 x 55	DIN 933	m5D	55			
	8	Zylinderschraube	M 12 x 40	DIN 912	10K	54			
	8	Zylinderstift		DT 610-~~[illegible]~~ 32511		53			
	4	4 Sechskantmutter	M48	DIN 934	m5D	52			
	2	Spannbolzen	M48 x 540	DIN 005.52	St 50 K	51			7,65
	2	0	M48 x 185			50			2,6
2	0	4	▭ 30 x 16 x 415			49	Bestell. mit 745		1,56
	8	0 Druckfinger	▭ 30 x 16 x 400	DIN 174	X10Cr Ni	48	Schr. 6 7 65		1,5
	4		▭ 30 x 6 x 415		T.189 K	47	Spiegelb. T. 46		0,58
	4		▭ 30 x 6 x 415		Kunststoff	46			0,58
	7	2 Bandstahl	20 x 3 x 200	DIN 1016		45	Länge angepasst		0,85
	7	6	20 x 3 x 85		St 37	44			0,02
	8	Auge	Bl. 80 x 40 DIN 1000		(SM-Stahl)	43			3,1
	8	Auflage	Bl. 160 x 50 x 280	DIN 1543	St 37	42			5,2
	16	Rippe	Bl. 16			41			0,8
	2	Rohr	177,3 x 25,6 x 1022	DIN 2448	St 35	40			81,5
	4		114,3 x 16 x 1022			39			36,5
	2	4 Stützrohr	B 250 x 80 x 330	DVN 66f. 92		38			11,8
	2	4 Auflage	▭ 80 x 8 x 150	DIN 1017		37			0,55
	8		▭ 70 x 40 x 820			36			18
	2		Bl. 40 x 145 x 1500			35			90
	2		Bl. 40 x 135 x 1500			34			85,5
	2	Rahmenleiste	Bl. 40 x 145 x 1000			33	Spiegelb. T. 32		44
	2		Bl. 40 x 145 x 1000			32			44
	2		Bl. 40 x 135 x 1000			31	Spiegelb. T. 30		40
	2		Bl. 40 x 135 x 1000			30			40
	1	Rahmen	Bl. 25 x 601 x 830			29			41,3
	1		Bl. 25 x 601 x 830			28			58,1
	4	Verstärkung	1x 40 dick, 2x 55 dick			27			38,1
	4	Stütze	Bl. 8 x 601 x 1200			26			113
	1		Bl. 8 x 601 x 5920			25			223
	1		Bl. 8 x 601 x 1920			24	Spiegelb. T. 23		71
	1	Mantelteil	Bl. 8 x 601 x 1920			23			71
	1		Bl. 8 x 440 x 601			22			16,9
	8		Bl. 8 x 330 x 1130		St 37	21			62
	8	Luftleitblech	Bl. 8 x 330 x 1630	DIN 1543	(SM-Stahl)	20			30
	4		Bl. 8 x 330 x 1650			19			31,8
	2		Bl. 45			18			231
	2	Drucksegment	Bl. 45			17	Spiegelb. T. 16		280
	2		Bl. 45			16			280
	2	Rippe	Bl. 20 x 200 x 601			15			19
	3	6	Bl. 20			14			5
	4	Zwischenwand	Bl. 30 x 240 x 601			13			34,6
	2	Teilfugenplatte	Bl. 55			12	Spiegelb. T. 11		251
	2		Bl. 55			11			251
	4	Auflagepplatte	Bl. 55			10			140
	2		Bl. 20			9			103,6
	2	Deckringteil	Bl. 20			8	Spiegelb. T. 7		49
	2		Bl. 20			7			49
	2	Oberringhälfte	Bl. 35			6			688,5
	4	Zwischenringhälfte	Bl. 16			5			328
	2	Unterringhälfte	Bl. 45			4			1456
						3			
	1	Gehäusehälfte	a.T. 4-24, 26-49			(2)			6647,5
	1		a.T. 4-21, 25-27, 30-49			(1)			6360,8

Stückzahl | Benennung | Abmessungen | Werkstoff-Nr. Zeichnungs-Nr. | Vorschrift | Lfd. Nr. | Fertigungs-Nr. | Einzel- Gesamt- | Bemerkungen | Einzel- Gesamt-

Freimaßtoleranz:

A. P. 53 DT 610-265 99 in DT 610-32511 geändert. 16.8.85 Andric

Änderungen

Datum | Name
Bearb. 26.6 Andric
Gepr. 6.7
Norm 15.8 85

W. Nr. 46023400/401 Mahipar

Gehäuse BZ Blatt 1

Typ SPFL 540/40-8

Maßstab 1:10 1:5 1:2,5

SIEMENS-SCHUCKERTWERKE AKTIENGESELLSCHAFT

OW

OD 2329-139070 A

Einzel | weiter

Andric 3773

Ausführung Gesamt

Verwendet für | Ersatz für | Ersetzt durch

Verfügung über diese Zeichnung wie Verwendung und Mitteilen ihres Inhalts unerlaubt, soweit nicht ausdrücklich zugestanden. Zuwiderhandlungen sind strafbar und verpflichten zu Schadenersatz. (§ 823 ff. BGB, 826). Alle Rechte für den Fall der Patenterteilung oder GM-Eintragung vorbehalten.

Z 14 (1) Zeichnungsvordruck 4 Blattstück 1000 2.81 SPS